Zubehör für Messelemente

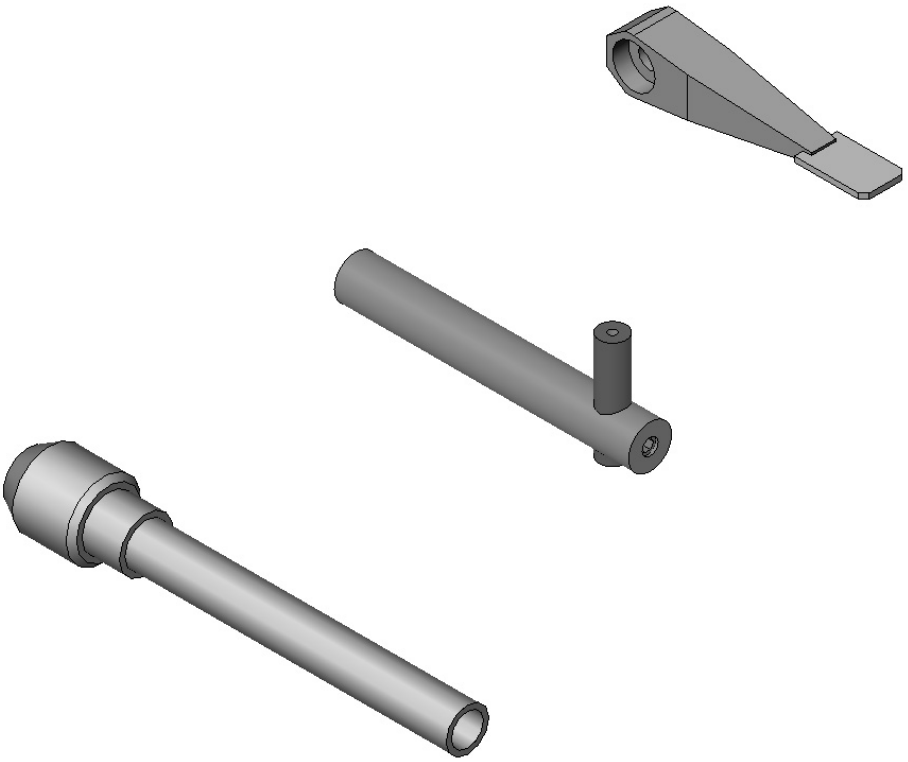

Rev.02/2008

FRANCE : Telefon 0033 (0)235672680 - Telefax 02 35 67 01 64 e-mail: contact@smpr.com – Web: www.smpr.com
GERMANY : Telefon 0049 (0)7243 7686-10 - Telefax 07243 7686 - 29 e-mail: info@myteam-messtechnik.de
Web: www.myteam-messtechnik.de

Rectifil Modular und Ati Qualiflex sind eingetragenen Marken von SMPR CONTROLE

Zubehör für Messelemente

Inhaltsverzeichnis 1/2

Seite F3 — BM840x

Seite F4 — BMPA

Seite F4 — SUPT8

Seite F4 — BMST8A

Seite F4 — BMST8B

Seite F4 — TVxx

Seite F5 — SR10xx

Seite F5 — PT0845

Seite F5 — RT080xx

Seite F5 — ST04xx

Seite F5 — PR7791/0xx

Seite F5 — TA080xx

Seite F5 — 048655/xx

Seite F5 — M5

Seite F6 — BUTxx

Seite F6 — 048639/xxx

Seite F6 — 048646/xxx

Seite F6 — R60 - R100 - R120

Seite F6 — PCA50

Seite F7 — BMSTB25

Seite F7 — BMSTC30

Seite F7 — BMSTD65

Seite F8 — EBPT

Seite F8 — BMV

Seite F8 — BMF

Seite F8 — BMT

Seite F8 — EM344x

Seite F8 — EM342x

Seite F9 — SS14xx

Seite F10 — SS12xx

Rev.02/2008

FRANCE : Telefon 0033 (0)235672680 - Telefax 02 35 67 01 64 e-mail: contact@smpr.com – Web: www.smpr.com
GERMANY : Telefon 0049 (0)7243 7686-10 - Telefax 07243 7686 - 29 e-mail: info@myteam-messtechnik.de
Web: www.myteam-messtechnik.de

Rectifil Modular und Ati Qualiflex sind eingetragenen Marken von SMPR CONTROLE

Inhaltsverzeichnis 2/2

Seite F10
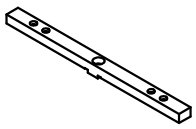
SD1295

Seite F11
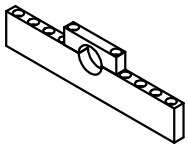
SUPxx

Seite F12

RS159x

Seite F12

FP1590

Seite F12
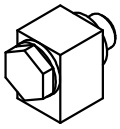
FP1591

Seite F12
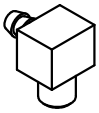
FP1591N

Seite F12

FP1592

Seite F13
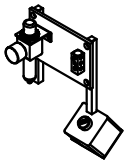
FP1580

Seite F13
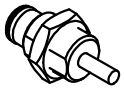
FP1594N - FP1595N
FP1596 - VERIN-30

Seite F13
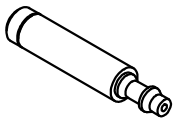
VERIN-5005
VERIN-5010

Rev.05/2008

FRANCE : Telefon 0033 (0)235672680 - Telefax 02 35 67 01 64 e-mail: contact@smpr.com – Web: www.smpr.com
GERMANY : Telefon 0049 (0)7243 7686-10 - Telefax 07243 7686 - 29 e-mail: info@myteam-messtechnik.de
Web: www.myteam-messtechnik.de

Rectifil Modular und Ati Qualiflex sind eingetragenen Marken von SMPR CONTROLE

Zubehör für Messelemente

Messfinger

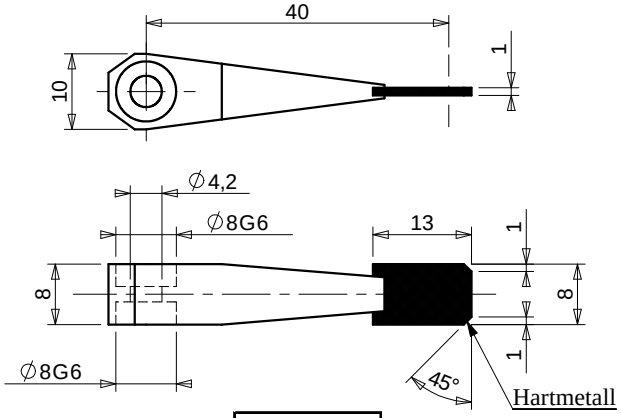

Ref.:
BM8400

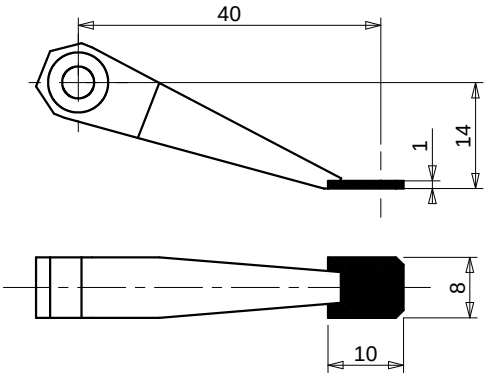

Ref.:
BM8401

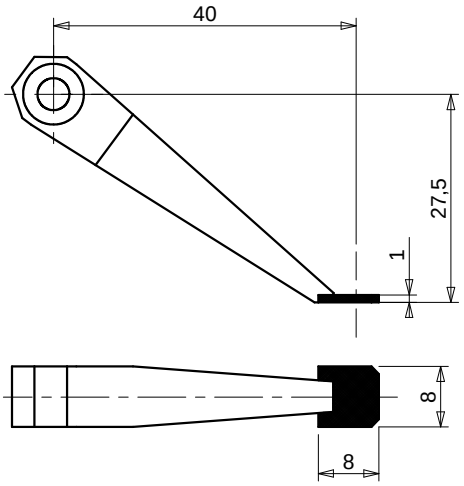

Ref.:
BM8402

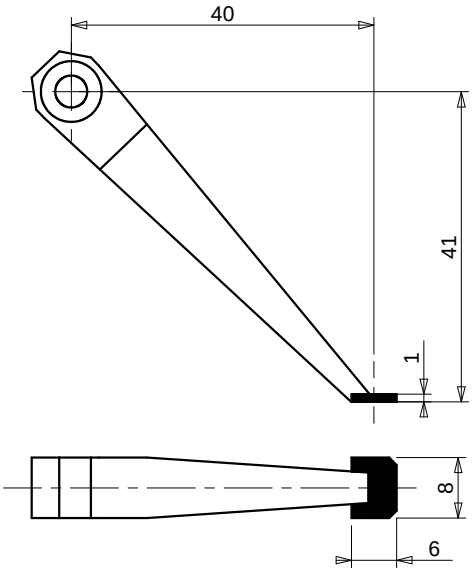

Ref.:
BM8403

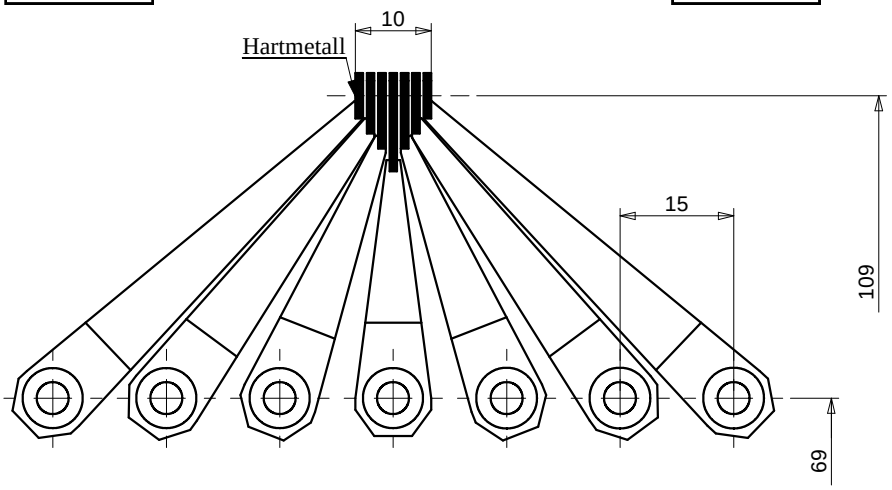

Rev.02/2008

FRANCE : Telefon 0033 (0)235672680 - Telefax 02 35 67 01 64 e-mail: contact@smpr.com – Web: www.smpr.com
GERMANY : Telefon 0049 (0)7243 7686-10 - Telefax 07243 7686 - 29 e-mail: info@myteam-messtechnik.de
Web: www.myteam-messtechnik.de

Rectifil Modular und Ati Qualiflex sind eingetragenen Marken von SMPR CONTROLE

Zubehör für Messelemente

Aufnahme für Messeinsätze Ø5x20

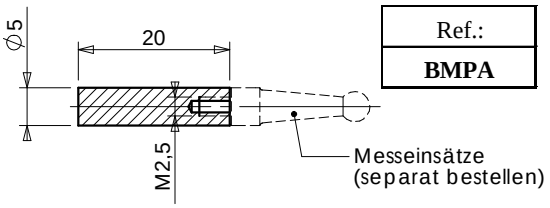

Ref.:
BMPA

Aufnahme für Messeinsätze Ø8x55

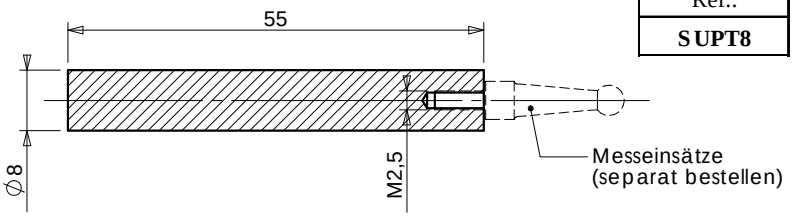

Ref.:
SUPT8

Aufnahme für Messeinsätze

Ref.:
BMST8A

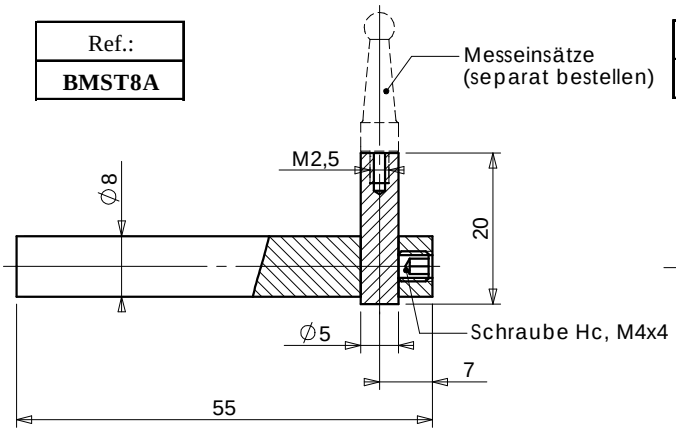

Ref.:
BMST8B

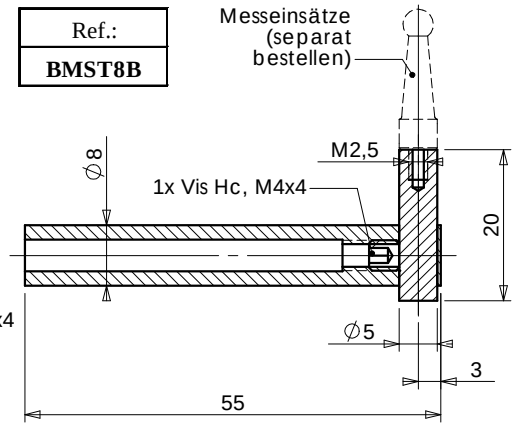

Verlängerungen

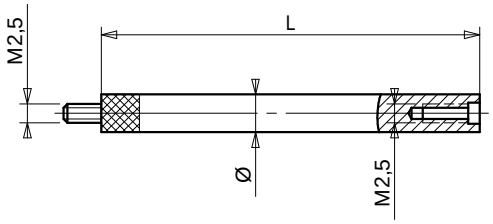

L	Ø	Ref.
10	Ø5	**TV1**
15	Ø4	**TV15**
20	Ø4	**TV2**
30	Ø4	**TV3**
40	Ø5	**TV4**
50	Ø5	**TV5**
60	Ø5	**TV6**
70	Ø5	**TV7**
80	Ø5	**TV8**
90	Ø5	**TV9**
100	Ø4	**TV10**

Rev.02/2008

FRANCE : Telefon 0033 (0)235672680 - Telefax 02 35 67 01 64 e-mail: contact@smpr.com – Web: www.smpr.com
GERMANY : Telefon 0049 (0)7243 7686-10 - Telefax 07243 7686 - 29 e-mail: info@myteam-messtechnik.de
Web: www.myteam-messtechnik.de

Rectifil Modular und Ati Qualiflex sind eingetragenen Marken von SMPR CONTROLE

Zubehör für Messelemente

Aufnahme für Messverlängerung

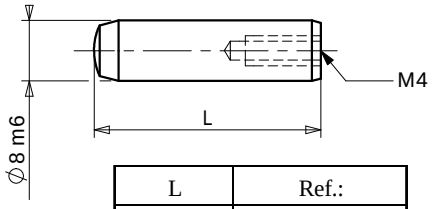

L	Ref.:
20	**SR1020**
30	**SR1030**
40	**SR1040**
50	**SR1050**
60	**SR1060**

Aufnahme für Messeinsätze

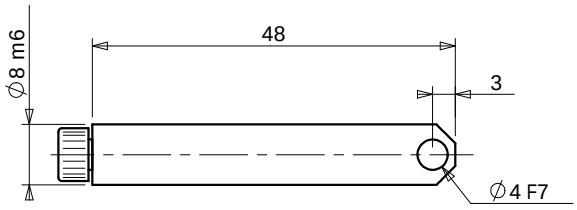

Ref.:
PT0845

Messverlängerung

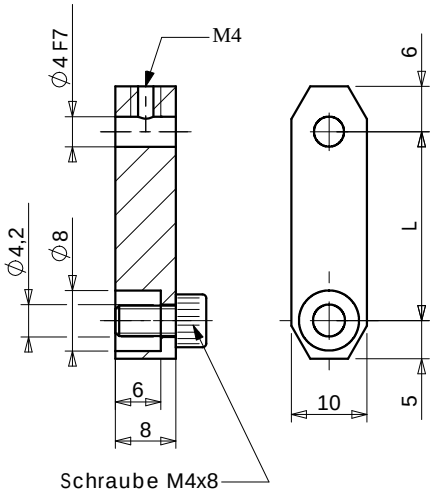

L	Ref.:
20	**RT08020**
25	**RT08025**
30	**RT08030**
35	**RT08035**
40	**RT08040**
45	**RT08045**
50	**RT08050**
55	**RT08055**
60	**RT08060**
65	**RT08065**
70	**RT08070**
80	**RT08080**

Messeinsätze

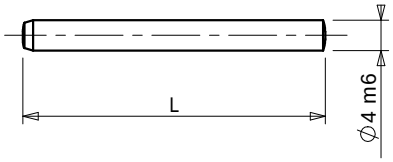

L	Ref. :
20	**ST0420**
40	**ST0440**
60	**ST0460**

Messeinsatz mit Verdrehsicherung

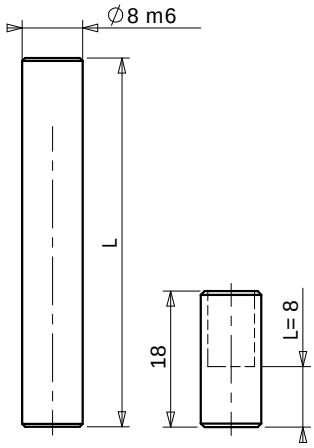

L	Ref.:
8	**TA08008**
12	**TA08012**
30	**TA08030**
40	**TA08040**
50	**TA08050**
70	**TA08070**
90	**TA08090**

Aufnahme für Messeinsätze

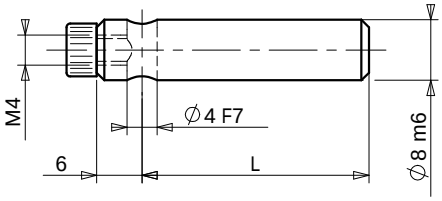

L	Ref.:
30	**PR7791/030**
50	**PR7791/050**
70	**PR7791/070**

Aufnahme für Messeinsätze

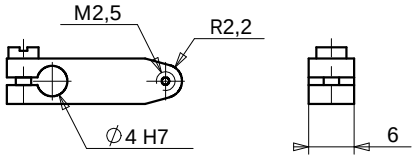

L	Ref. :
10	**048655/10**
15	**048655/15**
20	**048655/20**
25	**048655/25**

Adapter M5xM2,5

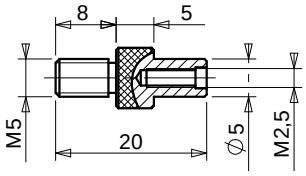

Ref.:
M5

Rev.05/2008

FRANCE : Telefon 0033 (0)235672680 - Telefax 02 35 67 01 64 e-mail: contact@smpr.com – Web: www.smpr.com
GERMANY : Telefon 0049 (0)7243 7686-10 - Telefax 07243 7686 - 29 e-mail: info@myteam-messtechnik.de
Web: www.myteam-messtechnik.de

Rectifil Modular und Ati Qualiflex sind eingetragenen Marken von SMPR CONTROLE

Zubehör für Messelemente

Messanschlag

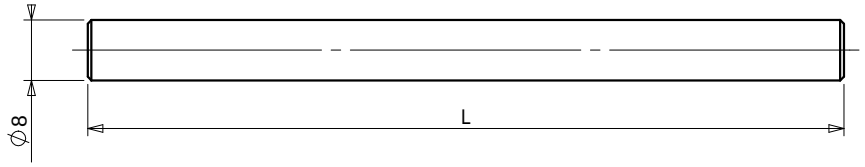

L	100	125	150	175
Ref.	**BUT100**	**BUT125**	**BUT150**	**BUT175**

Für BML30 und BM50

Aufnahme für Messeinsätze

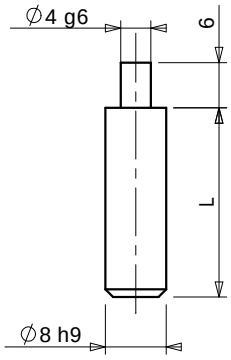

L	Ref. :
25	**048639/025**
50	**048639/050**
75	**048639/075**
100	**048639/100**
125	**048639/125**
150	**048639/150**
200	**048639/200**

Aufnahme für Messeinsätze

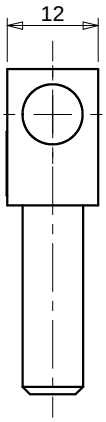

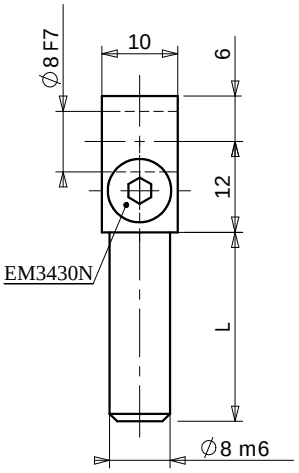

L	Ref. :
25	**048646/025**
50	**048646/050**
75	**048646/075**
100	**048646/100**
150	**048646/150**
200	**048646/200**

Messverlängerung

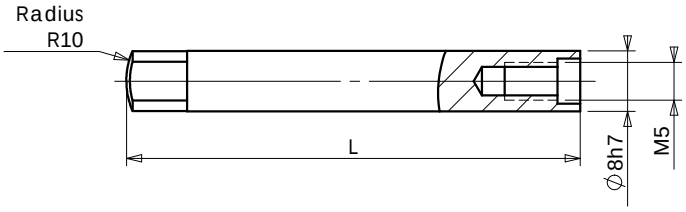

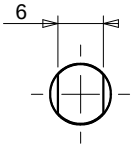

L	Ref.
60	**R60**
100	**R100**
120	**R120**

Messuhrverlängerung

Ref.:
PCA50

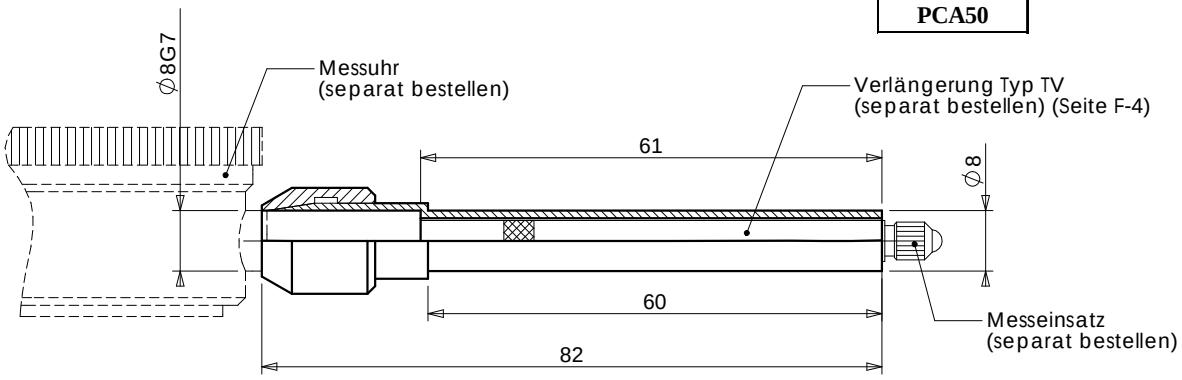

* Die Verlängerung "PCA50" erlaubt die Montage von Messuhren am Blockmesselement "BM50" zur differentiellen Messung.

Rev.02/2008

FRANCE : Telefon 0033 (0)235672680 - Telefax 02 35 67 01 64 e-mail: contact@smpr.com – Web: www.smpr.com
GERMANY : Telefon 0049 (0)7243 7686-10 - Telefax 07243 7686 - 29 e-mail: info@myteam-messtechnik.de
Web: www.myteam-messtechnik.de

Rectifil Modular und Ati Qualiflex sind eingetragenen Marken von SMPR CONTROLE

Zubehör für Messelemente

Tasterhalter H=25 für BM100

Ref.:
BMSTB25

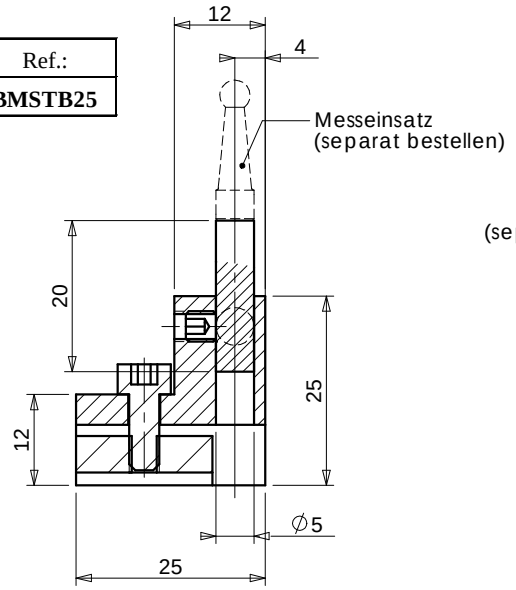

Komplett mit :
- 1x Schraube Hc M4x4
- 1x Schraube CHc, M4
- 1x Aufnahme für Messeinsätze, BMPA (Seite F-4)
- 1x Klemmstück, EBPT (Seite F-8)

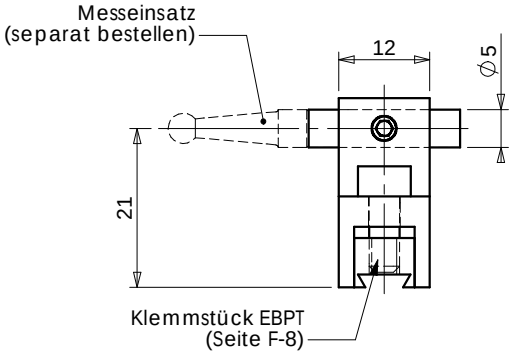

Tasterhalter H=30 für BM100

Ref.:
BMSTC30

Komplett mit :
- 1x Schraube Hc M4x4
- 1x Schraube CHc, M4
- 1x Aufnahme für Messeinsätze, BMPA (Seite F-4)
- 1x Klemmstück, EBPT (Seite F-8)

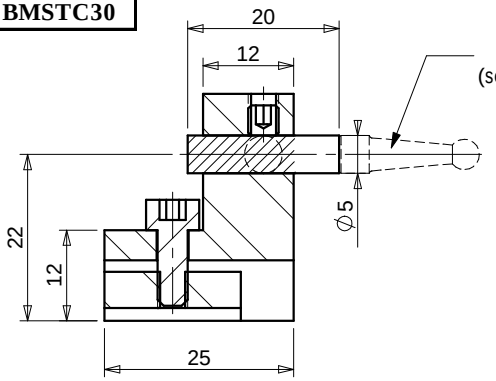

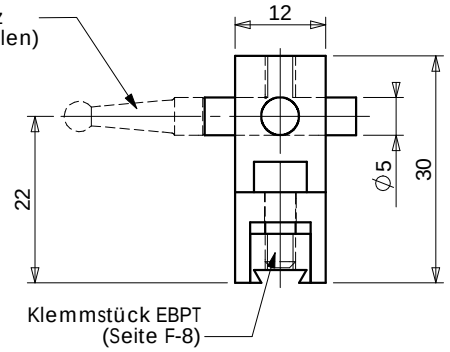

Tasterhalter H=65 für BM100

Ref.:
BMSTD65

Komplett mit :
- 1x Schraube Hc M4x4
- 1x Schraube CHc, M4
- 1x Aufnahme für Messeinsätze, BMPA (Seite F-4)
- 1x Klemmstück, EBPT (Seite F-8)

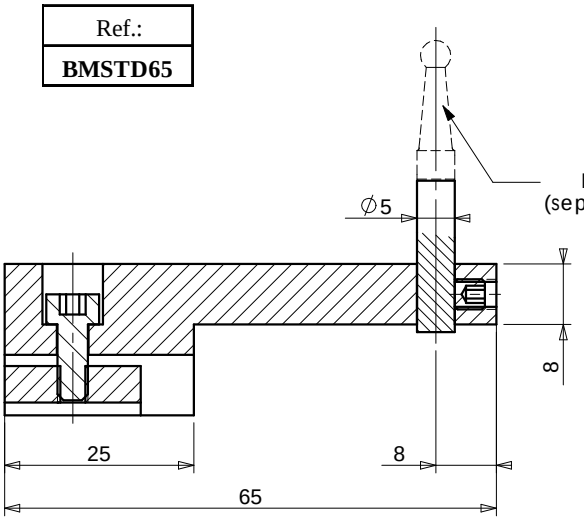

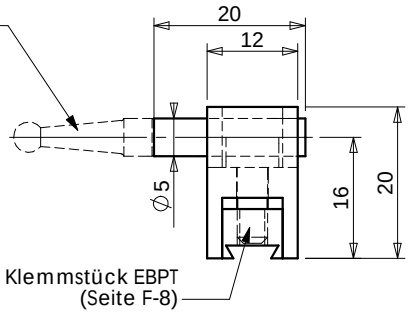

Rev.02/2008

Rectifil Modular und Ati Qualiflex sind eingetragenen Marken von SMPR CONTROLE

Zubehör für Messelemente

Klemmstück für BM100

Ref.:
EBPT

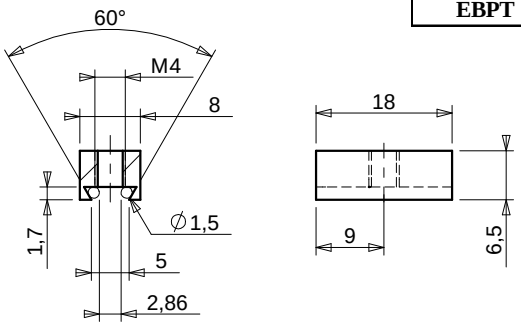

Spezialschraube für BM100

Ref.:
BMV

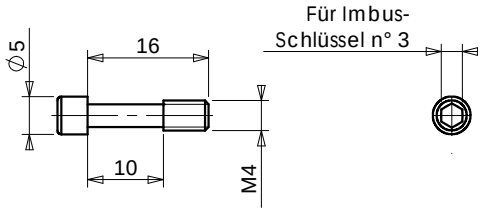

Fuß für BM100

Ref.:
BMF

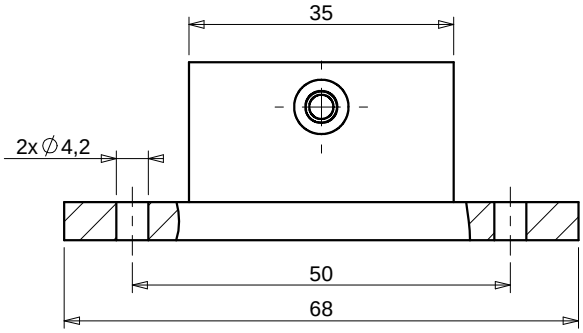

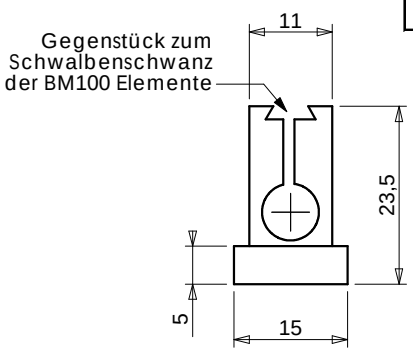

Adapter für BM100

Ref.:
BMT

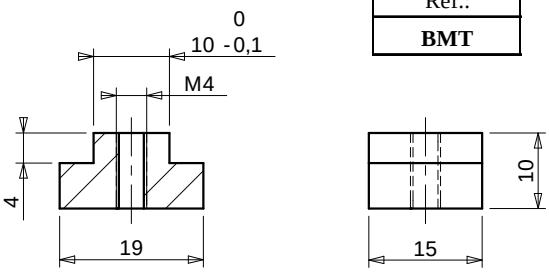

Madenschraube zum Klemmen

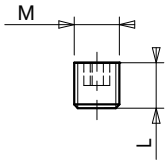

Ref.:	M	L
EM3444	4	4
EM3446	6	6

Blattfedern (Siehe Seiten D-1 bis D-6)

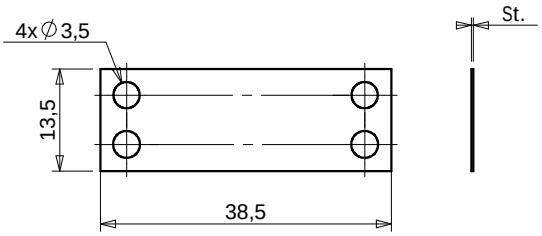

Ref.:	St.
EM3420	0,20
EM3425	0,25

Rev.05/2008

FRANCE : Telefon 0033 (0)235672680 - Telefax 02 35 67 01 64 e-mail: contact@smpr.com – Web: www.smpr.com
GERMANY : Telefon 0049 (0)7243 7686-10 - Telefax 07243 7686 - 29 e-mail: info@myteam-messtechnik.de
Web: www.myteam-messtechnik.de

Rectifil Modular und Ati Qualiflex sind eingetragenen Marken von SMPR CONTROLE

Zubehör für Messelemente

Zwischenplatte

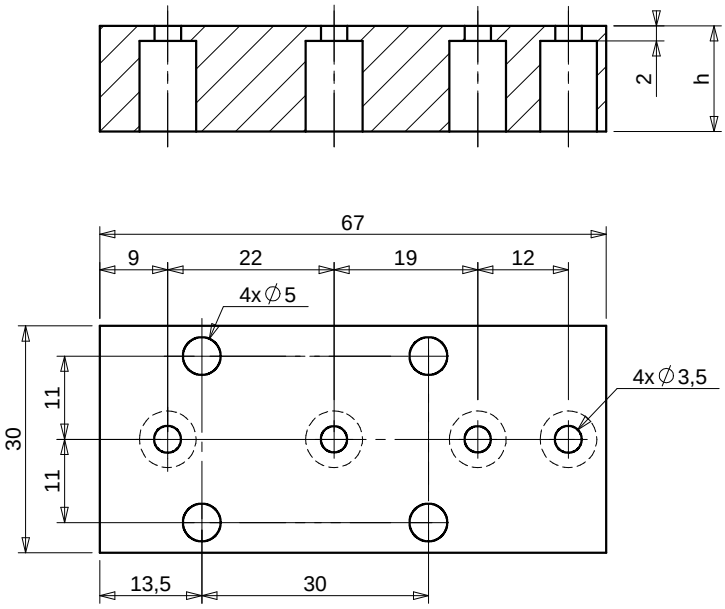

Ref.:	h
SS1455	5
SS1460	14

Zur Montage eines Messelementes
EM3464 + SP2049
auf einem Schlitten PR7800 oder PR7900

Zwischenplatte

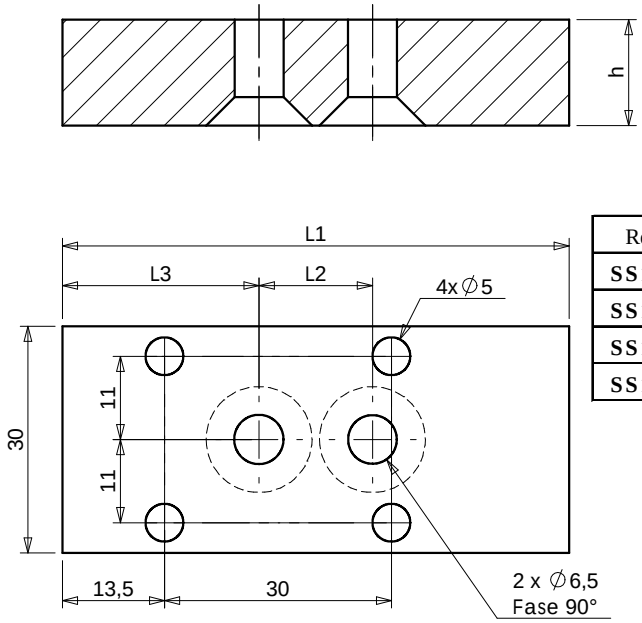

Ref.:	h	L1	L2	L3	
SS1475	5	67	15	26	Zur Montage eines Messelementes FP1500 oder FP1510 auf einem Schlitten PR7800 oder PR7900
SS1480	14	67	15	26	
SS1485	5	87	30	28,5	Zur Montage eines Messelementes FP1520 auf einem Schlitten PR7800 oder PR7900
SS1490	14	87	30	28,5	

FRANCE : Telefon 0033 (0)235672680 - Telefax 02 35 67 01 64 e-mail: contact@smpr.com – Web: www.smpr.com
GERMANY : Telefon 0049 (0)7243 7686-10 - Telefax 07243 7686 - 29 e-mail: info@myteam-messtechnik.de
Web: www.myteam-messtechnik.de

Rectifil Modular und Ati Qualiflex sind eingetragenen Marken von SMPR CONTROLE

Zubehör für Messelemente

Trägerplatte für T-Nut 12mm

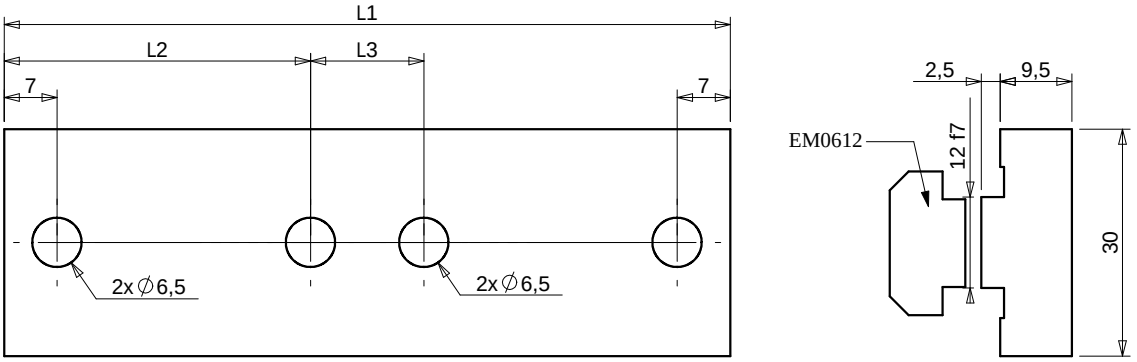

Ref.:	L1	L2	L3
SS1210	96	40,5	15
SS1211	115	42,5	30

Zur Montage einer FS1000, FP1500 oder FP1510 in der Achse einer T-Nutschiene in einer Vorrichtung

Zur Montage einer FP1520 in der Achse einer T-Nutschiene in einer Vorrichtung

Trägerplatte für T-Nut 12mm

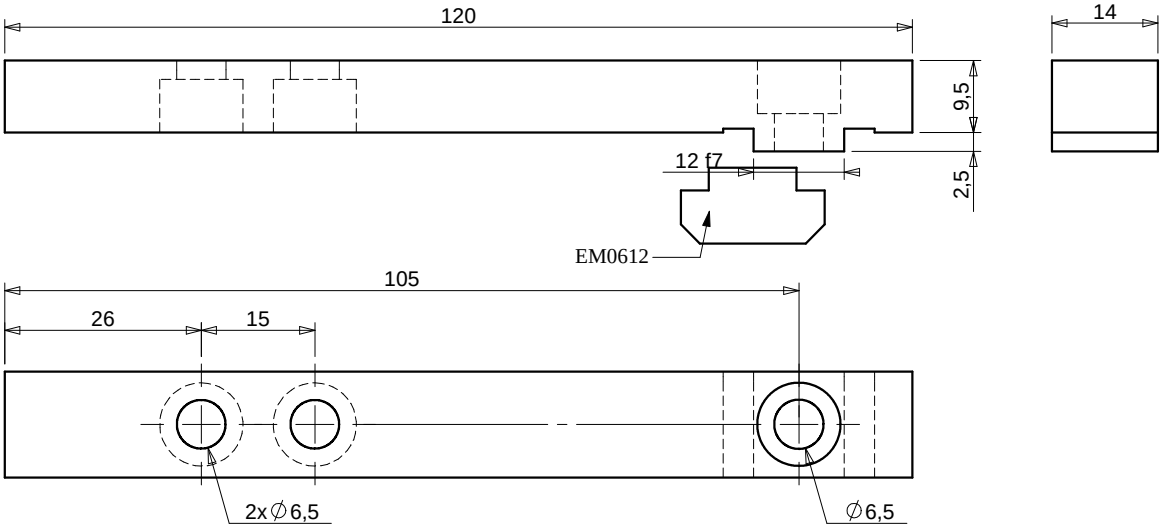

Ref.:
SS1290

Zur Montage einer Messgabel FS1000 oder Messelemente FP1500, FP1510 oder FP1520 rechtwinklig zur Achse einer T-Nutschiene in einer Vorrichtung

Trägerplatte für T-Nut 12mm

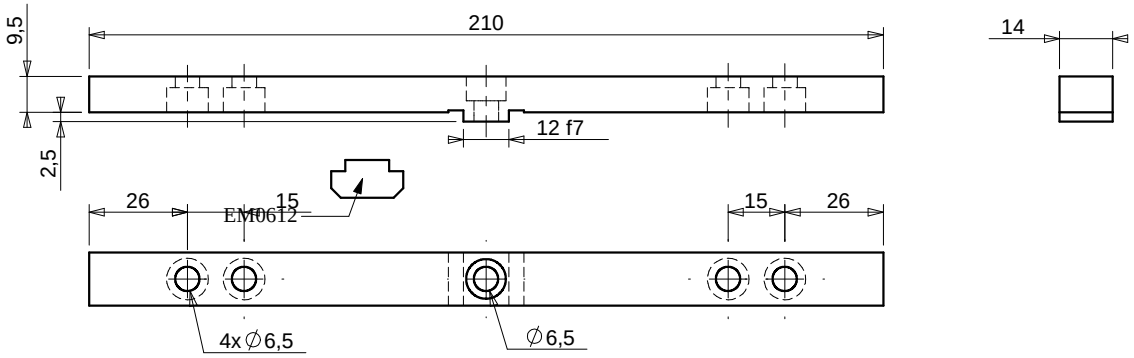

Ref.:
SD1295

Zur Montage zweier Messgabeln FS1000 oder Messelemente FP1500, FP1510 oder FP1520 rechtwinklig zur Achse einer T-Nutschiene in einer Vorrichtung

Rev.02/2008

FRANCE : Telefon 0033 (0)235672680 - Telefax 02 35 67 01 64 e-mail: contact@smpr.com – Web: www.smpr.com
GERMANY : Telefon 0049 (0)7243 7686-10 - Telefax 07243 7686 - 29 e-mail: info@myteam-messtechnik.de
Web: www.myteam-messtechnik.de

Rectifil Modular und Ati Qualiflex sind eingetragenen Marken von SMPR CONTROLE

Zubehör für Messelemente

Trägerbügel für Blockmesselemente BM50

Beschreibung	ØA	Ref.
Trägerbügel für Säulenmontage Ø20	Ø20	**SUP20**
Trägerbügel für Säulenmontage Ø30	Ø30	**SUP30**

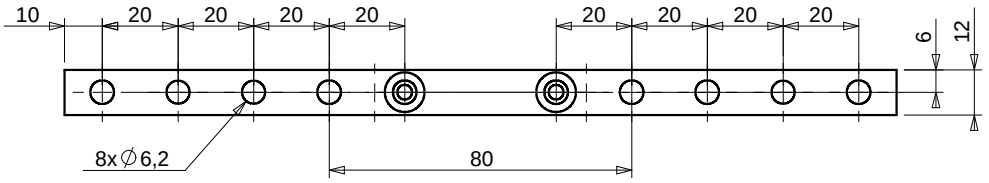

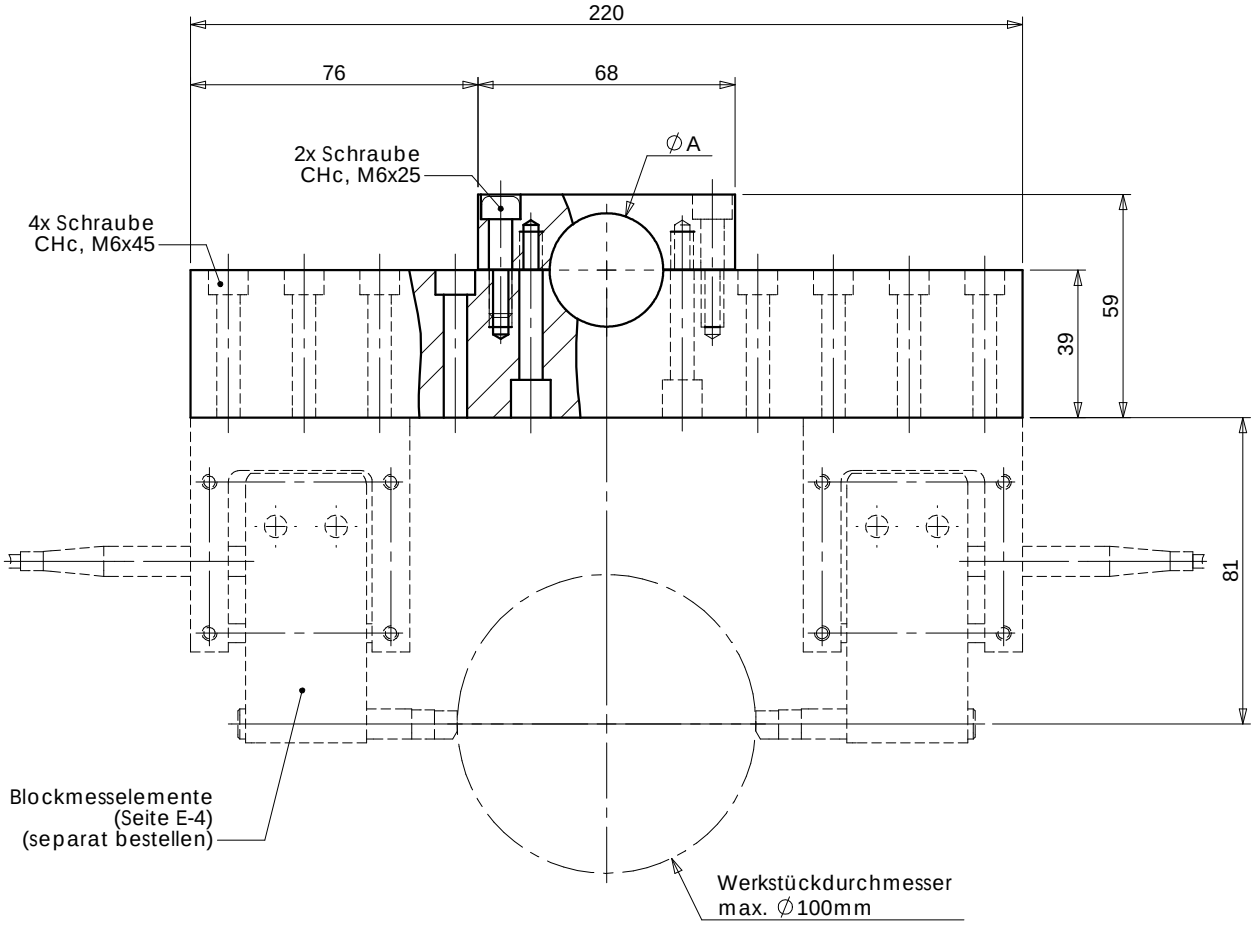

Rev.02/2008

FRANCE : Telefon 0033 (0)235672680 - Telefax 02 35 67 01 64 e-mail: contact@smpr.com – Web: www.smpr.com
GERMANY : Telefon 0049 (0)7243 7686-10 - Telefax 07243 7686 - 29 e-mail: info@myteam-messtechnik.de
Web: www.myteam-messtechnik.de

Rectifil Modular und Ati Qualiflex sind eingetragenen Marken von SMPR CONTROLE

Messfedern für FP1500

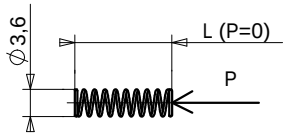

	FP1500	FP1510	FP1520
Ref.:	P (gr)	P (gr)	P (gr)
RS 1592			100 (Standard)
RS 1593			250
RS 1594	100		
RS 1595	160 (Standard)	50	
RS 1596	230	160 (Standard)	
RS 1597	380	260	
RS 1598	450	300	
RS 1599	700	500	

Pneumatikanschluss gerade

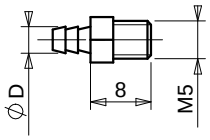

Ref.:	D
FP1590	1,6
FP1590N	2,7

Anschlusswinkel M5

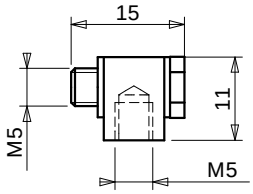

Ref.:
FP1591

Pneumatikanschlusswinkel Ø2.7

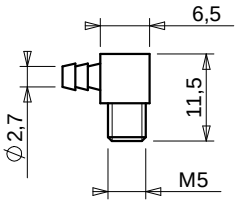

Ref.:
FP1591N

Stopfen M5

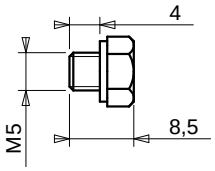

Ref.:
FP1592

Rev.02/2008

FRANCE : Telefon 0033 (0)235672680 - Telefax 02 35 67 01 64 e-mail: contact@smpr.com – Web: www.smpr.com
GERMANY : Telefon 0049 (0)7243 7686-10 - Telefax 07243 7686 - 29 e-mail: info@myteam-messtechnik.de
Web: www.myteam-messtechnik.de

Rectifil Modular und Ati Qualiflex sind eingetragenen Marken von SMPR CONTROLE

Zubehör für Messelemente

Pneumatikversorgungseinheit

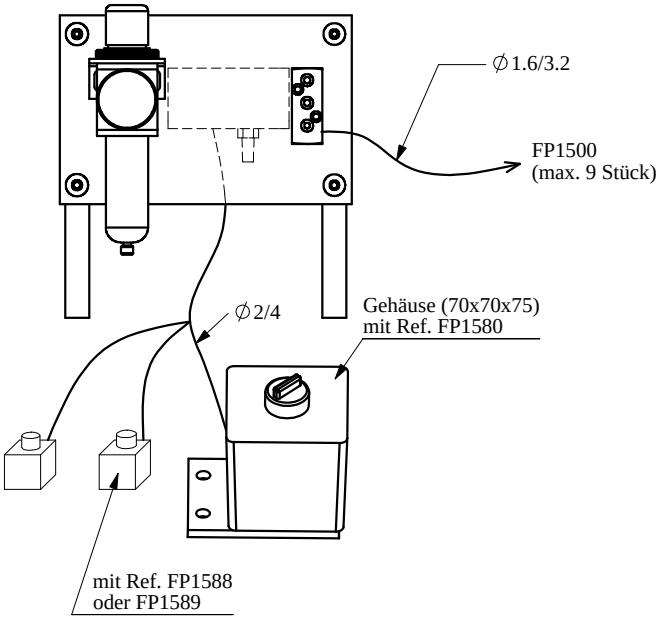

Ref.:	Beschreibung
FP1580	Pneumatikversorgungseinheit mit Kippschalter
FP1585	Zusatz für pneumatische Sensoren
FP1588	Kleine Pneumatische Steuerung mit 2 Drucktasten
FP1589	Pneumatische Steuerung mit 2 Drucktasten

Pneumatikzylinder mit Federrückzug

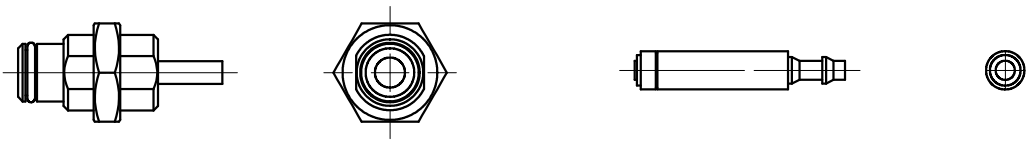

Ref.:	Hub	
FP1594N	10	Für FP1500, FP1510 und BM100-10
FP1595N	5	Für FP1500 und BM100-05
FP1596	Siehe Seite H-4	Für FP1520
VERIN-30	5	Für BML30

Ref.:	Hub	
VERIN-5005	5	Für BM50-05
VERIN-5010	10	Für BM50-10

FRANCE : Telefon 0033 (0)235672680 - Telefax 02 35 67 01 64 e-mail: contact@smpr.com – Web: www.smpr.com
GERMANY : Telefon 0049 (0)7243 7686-10 - Telefax 07243 7686 - 29 e-mail: info@myteam-messtechnik.de
Web: www.myteam-messtechnik.de

Rectifil Modular und Ati Qualiflex sind eingetragenen Marken von SMPR CONTROLE