Linearmessschlitten

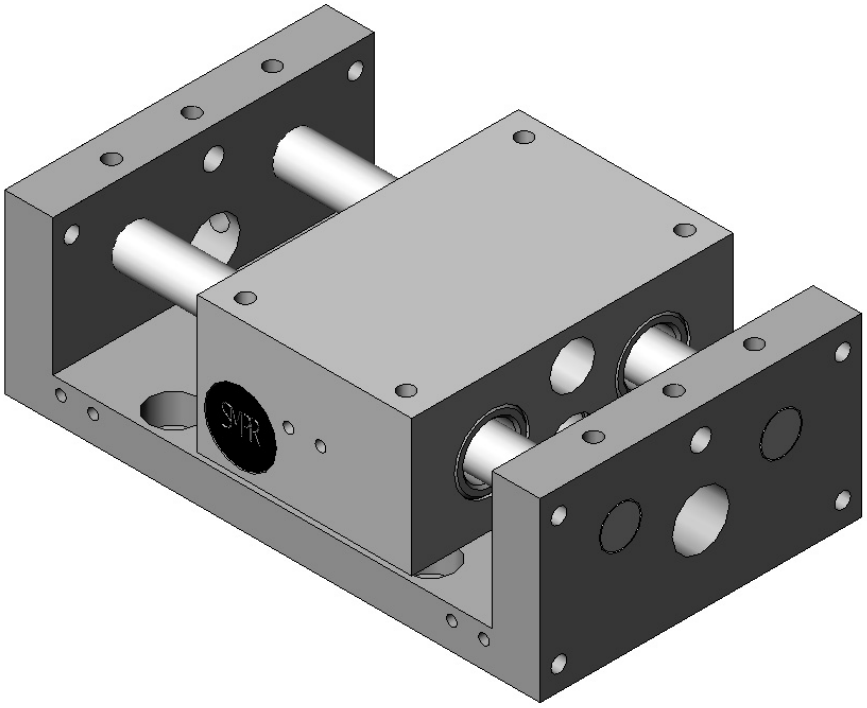

Rev.02/2008

FRANCE : Telefon 0033 (0)235672680 - Telefax 02 35 67 01 64 e-mail: contact@smpr.com – Web: www.smpr.com
GERMANY : Telefon 0049 (0)7243 7686-10 - Telefax 07243 7686 - 29 e-mail: info@myteam-messtechnik.de
Web: www.myteam-messtechnik.de

Rectifil Modular und Ati Qualiflex sind eingetragenen Marken von SMPR CONTROLE

Inhaltsverzeichnis 1/1

Seite J2

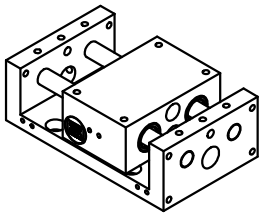

PR7940 - PR7950

Seite J3

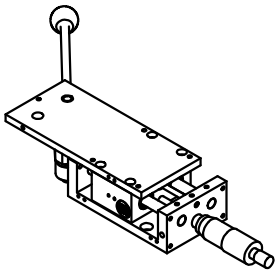

PR794x - PR795x

Seite J4

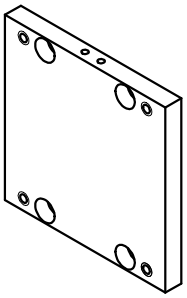

PR7901

Seite J4

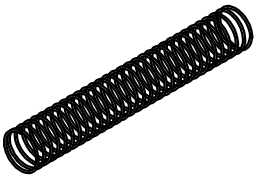

RS793x

Seite J5

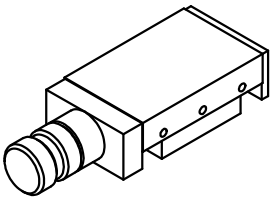

C50xx

Rev.02/2008

FRANCE : Telefon 0033 (0)235672680 - Telefax 02 35 67 01 64 e-mail: contact@smpr.com – Web: www.smpr.com
GERMANY : Telefon 0049 (0)7243 7686-10 - Telefax 07243 7686 - 29 e-mail: info@myteam-messtechnik.de
Web: www.myteam-messtechnik.de

Rectifil Modular und Ati Qualiflex sind eingetragenen Marken von SMPR CONTROLE

Lineartische

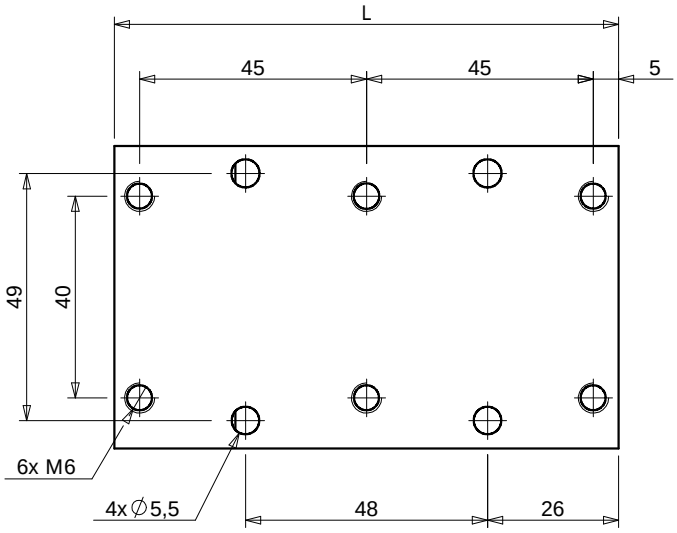

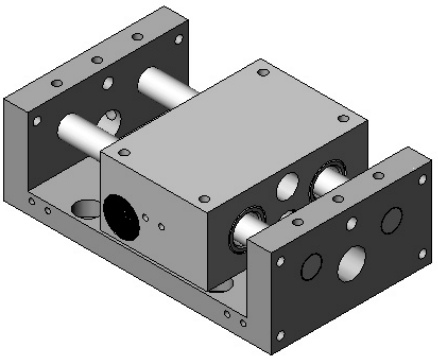

Ref.:	C	L
PR7940	40	100
PR7950	50	110

Mit 2 Präzisionskugelführungen

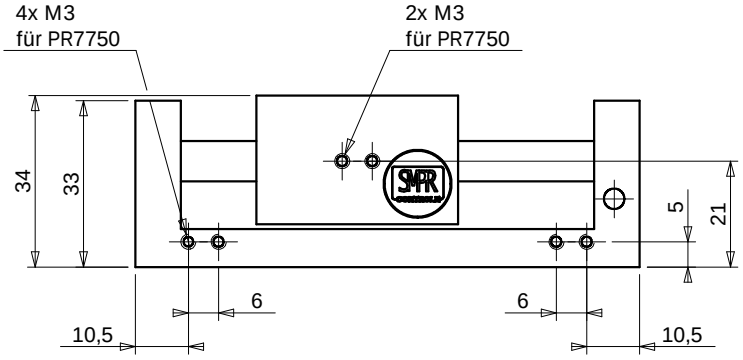

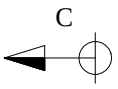

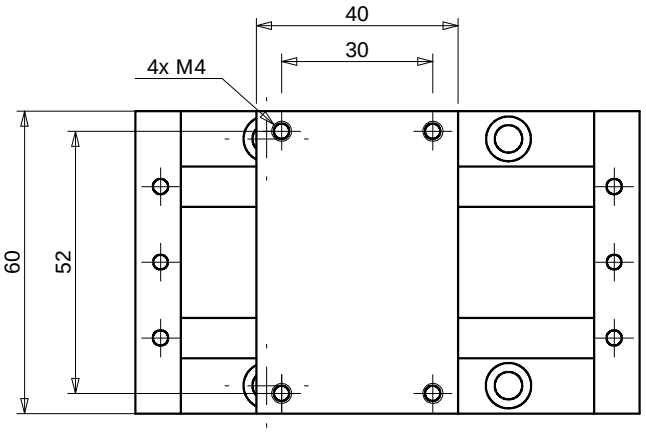

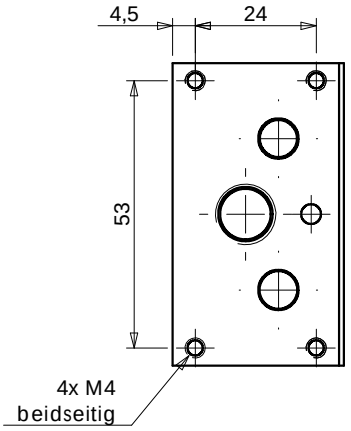

Rev.02/2008

FRANCE : Telefon 0033 (0)235672680 - Telefax 02 35 67 01 64 e-mail: contact@smpr.com – Web: www.smpr.com
GERMANY : Telefon 0049 (0)7243 7686-10 - Telefax 07243 7686 - 29 e-mail: info@myteam-messtechnik.de
Web: www.myteam-messtechnik.de

Rectifil Modular und Ati Qualiflex sind eingetragenen Marken von SMPR CONTROLE

Lineartische mit Verstelleinheiten

PR7942/PR7952
(manuelle Verstellung)

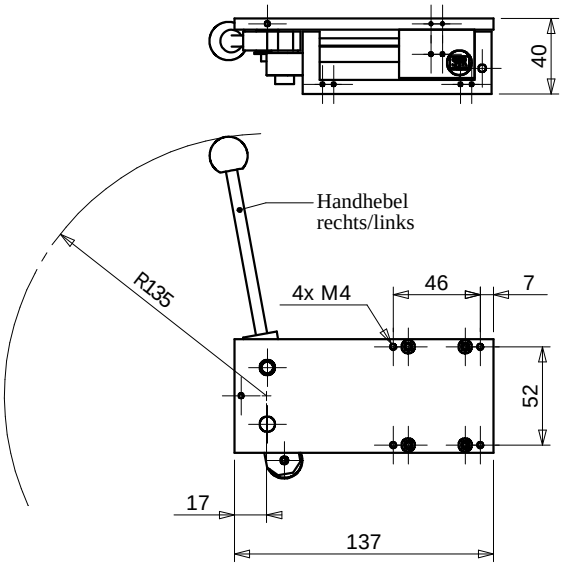

PR7946/PR7956
(Pneumatikzylinder mittig)

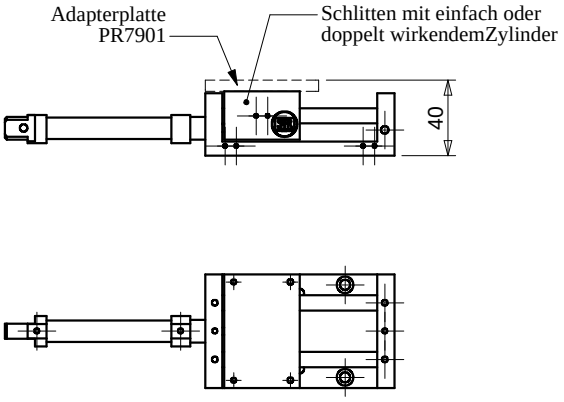

PR7944/PR7954
(manuelle Verstellung + Anschlag mit Mikrometerschraube 25mm)

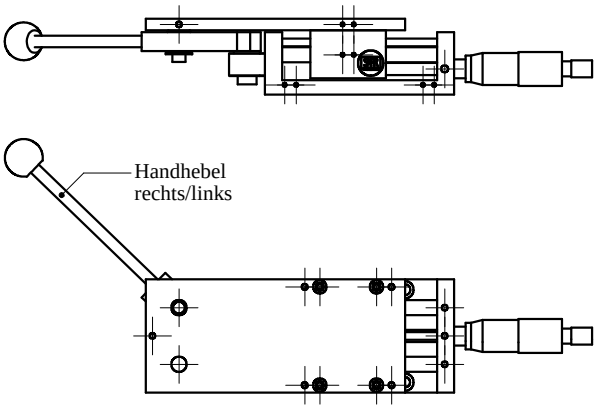

PR7947/PR7957
(Pneumatikzylinder seitlich
links oder rechts)

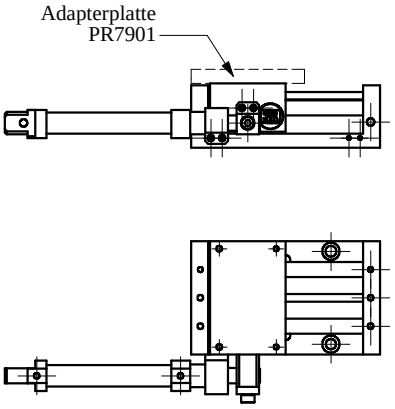

Ref.:	C	Rückzug
PR7942	40	manuell
PR7944	40	manuell mit axialem Anschlag
PR7945	40	manuell mit radialem Anschlag
PR7946	40	pneumatisch axial
PR7646-D	40	Pneumatisch axial / doppeltwirkend
PR7947	40	pneumatisch radial
PR7952	50	manuell
PR7954	50	manuell mit axialem Anschlag
PR7955	50	manuell mit radialem Anschlag
PR7956	50	pneumatisch axial
PR7956-D	50	Pneumatisch axial / doppeltwirkend
PR7957	50	pneumatisch radial

FRANCE : Telefon 0033 (0)235672680 - Telefax 02 35 67 01 64 e-mail: contact@smpr.com – Web: www.smpr.com
GERMANY : Telefon 0049 (0)7243 7686-10 - Telefax 07243 7686 - 29 e-mail: info@myteam-messtechnik.de
Web: www.myteam-messtechnik.de

Rectifil Modular und Ati Qualiflex sind eingetragenen Marken von SMPR CONTROLE

Adapterplatte für PR7900

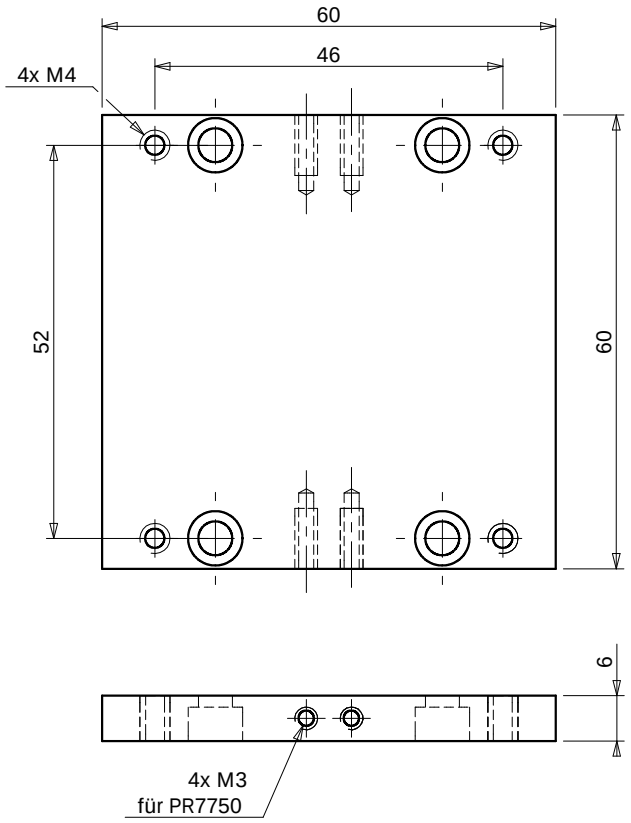

Ref.:
PR7901

Messkraftfedern für PR7900

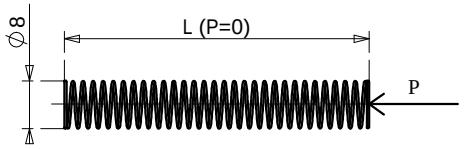

Ref.:	Tischhub	Stärke	L	P (daN)
RS 7930	40	0,023	80 (Std.)	0,4
RS 7931	50	0,018	100	0,45
RS 7932	40	0,014	120	0,67
	50			0,53

Rev.02/2008

Mikrometertische

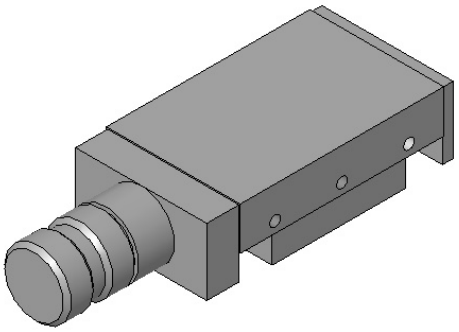

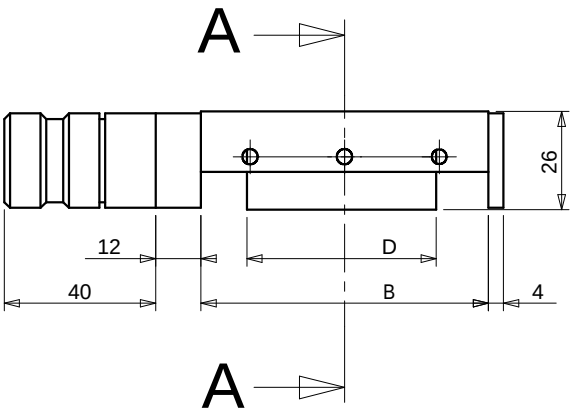

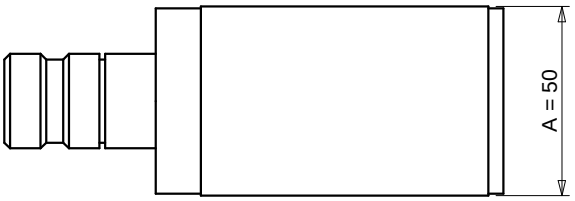

± C/2

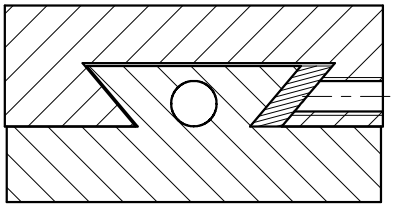

A-A

Ref.:	B	C	D
C5001	76	25	50
C5002	101	50	
C5003	126	75	
C5004	151	100	
C5005	176	125	
C5006	201	150	
C5011	101	25	75
C5012	126	50	
C5013	151	75	
C5014	176	100	
C5015	201	125	
C5021	126	25	100
C5022	151	50	
C5023	176	75	
C5024	201	100	
C5031	151	25	125
C5032	176	50	
C5033	201	75	

Optionen :

- Feststeller
- Schmierung
- X-Y Einheiten
- Sonderformen auf Anfrage

Rev.02/2008

Rectifil Modular und Ati Qualiflex sind eingetragenen Marken von SMPR CONTROLE