Koordinatenmessschlitten

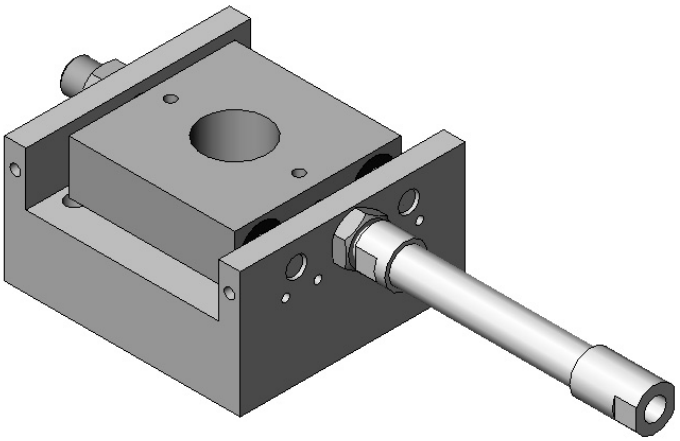

Rev.02/2008

FRANCE : Telefon 0033 (0)235672680 - Telefax 02 35 67 01 64 e-mail: contact@smpr.com – Web: www.smpr.com
GERMANY : Telefon 0049 (0)7243 7686-10 - Telefax 07243 7686 - 29 e-mail: info@myteam-messtechnik.de
Web: www.myteam-messtechnik.de

Rectifil Modular und Ati Qualiflex sind eingetragenen Marken von SMPR CONTROLE

Inhaltsverzeichnis 1/1

Seite G2

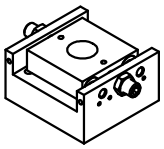

PR7710 - PR7711
PR7716

Seite G2

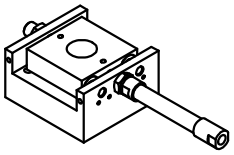

PR7712 - PR7713
PR7717

Seite G3

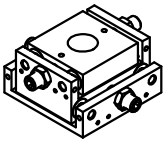

PR7720 - PR7721
PR7726

Seite G3

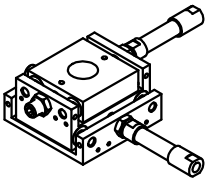

PR7722 - PR7723
PR7727

Seite G99

Anwendungs-
beispiele

Rev.02/2008

FRANCE : Telefon 0033 (0)235672680 - Telefax 02 35 67 01 64 e-mail: contact@smpr.com – Web: www.smpr.com
GERMANY : Telefon 0049 (0)7243 7686-10 - Telefax 07243 7686 - 29 e-mail: info@myteam-messtechnik.de
Web: www.myteam-messtechnik.de

Rectifil Modular und Ati Qualiflex sind eingetragenen Marken von SMPR CONTROLE

Koordinatenmessschlitten

X - Koordinatentische

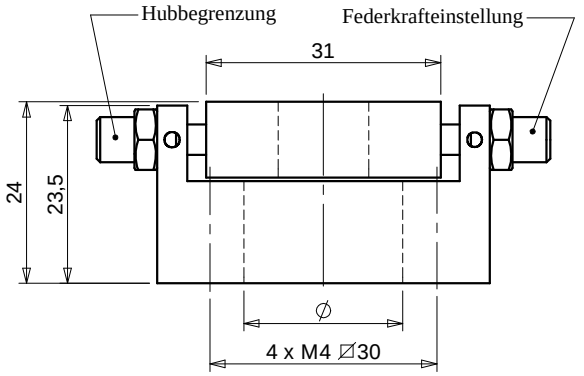

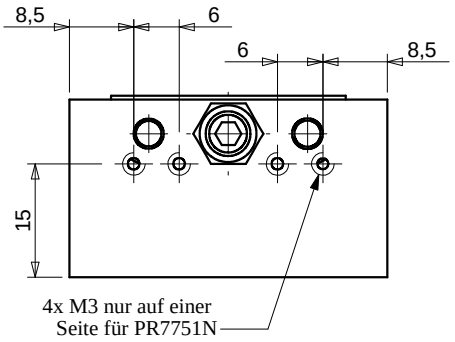

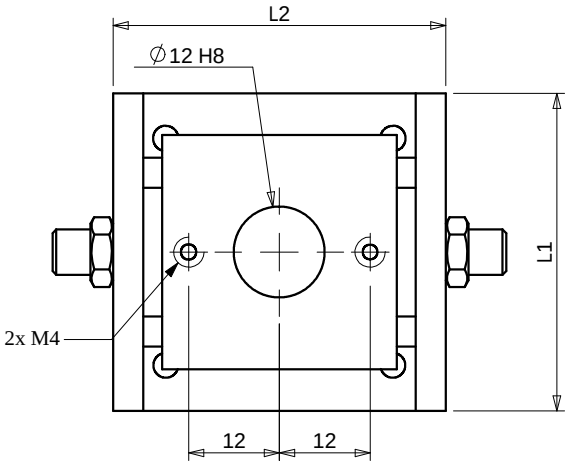

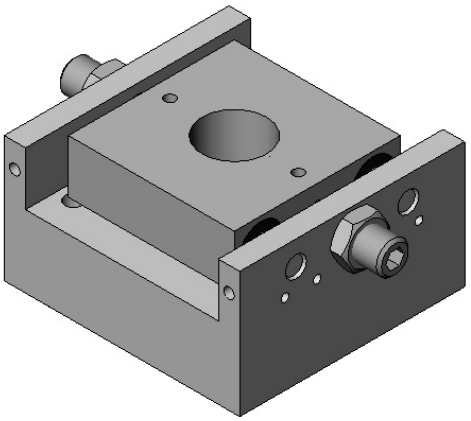

Ref.:	Hub C	L1 x L2	Ø
PR7710	+/- 2,5mm	42 x 44	21
PR7711	+/- 5mm	42 x 49	28
PR7716	+/- 7mm	42 x 53	32

± C

X - Koordinatentische pneumatisch betätigt

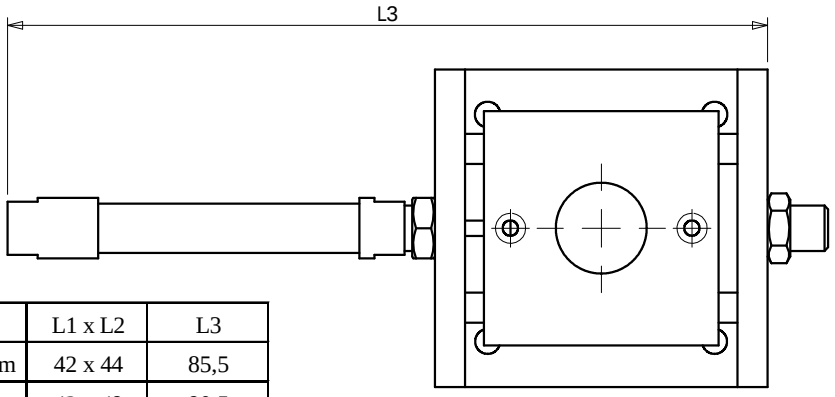

Ref.:	Hub C	L1 x L2	L3
PR7712	+/- 2,5mm	42 x 44	85,5
PR7713	+/- 5mm	42 x 49	90,5
PR7717	+/- 7mm	42 x 53	109,5

Option : Pneumatiksteuerung Serie FP1580 (Seite F-15)

Rev.02/2008

FRANCE : Telefon 0033 (0)235672680 - Telefax 02 35 67 01 64 e-mail: contact@smpr.com – Web: www.smpr.com
GERMANY : Telefon 0049 (0)7243 7686-10 - Telefax 07243 7686 - 29 e-mail: info@myteam-messtechnik.de
Web: www.myteam-messtechnik.de

Rectifil Modular und Ati Qualiflex sind eingetragenen Marken von SMPR CONTROLE

Koordinatenmessschlitten

XY - Koordinatentische

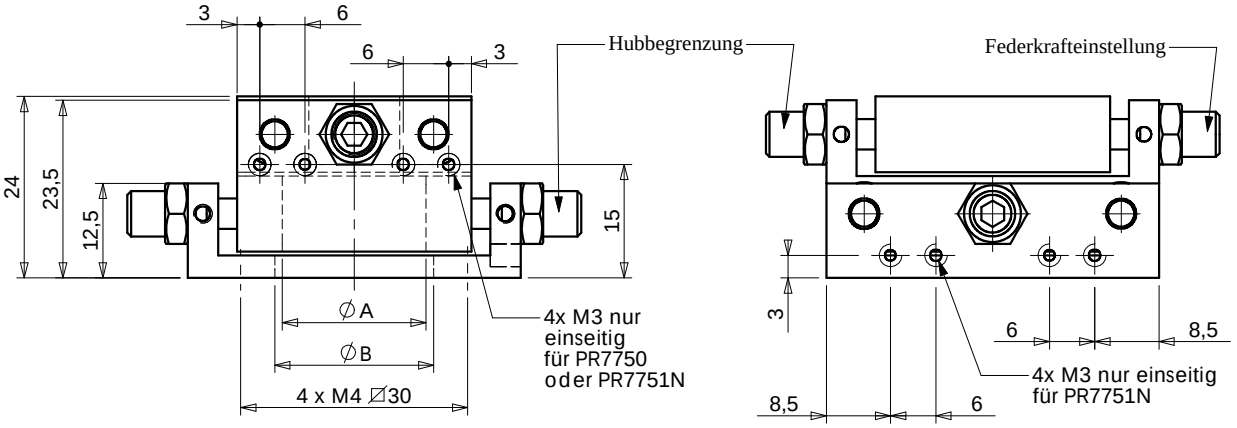

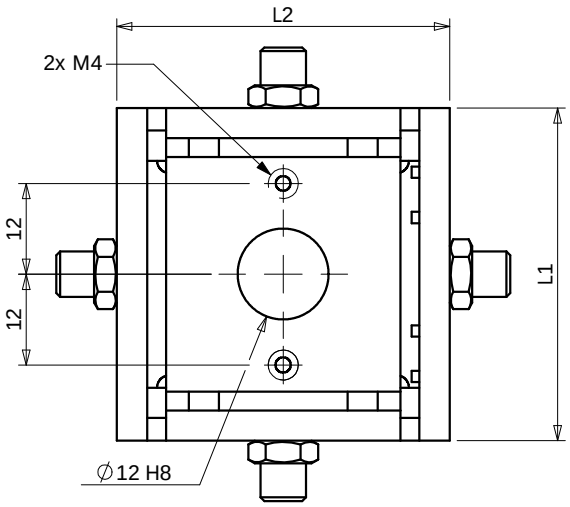

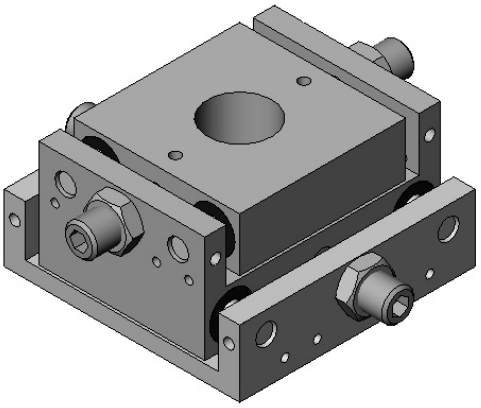

Ref.:	Hub C	L1 x L2	ØA	ØB
PR7720	+/- 2,5mm	44 x 44	19	21
PR7721	+/- 5mm	49 x 49	23	28
PR7726	+/- 7mm	53 x 53	26	32

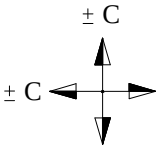

XY - Koordinatentische pneumatisch betätigt

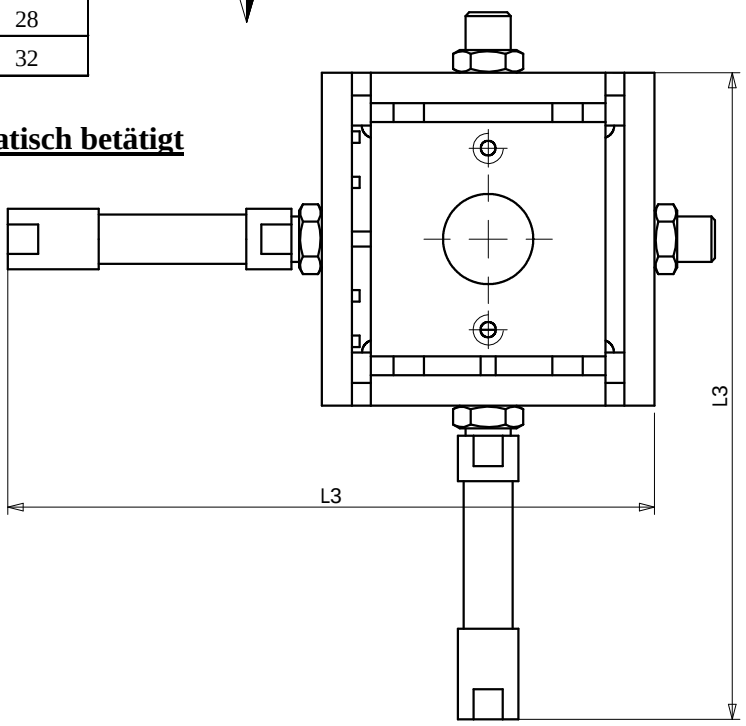

Ref.:	Hub C	L1 x L2	L3
PR7722	+/- 2,5mm	44 x 44	85,5
PR7723	+/- 5mm	49 x 49	90,5
PR7727	+/- 7mm	53 x 53	109,5

Option : Pneumatiksteuerung Serie FP1580 (Seite F-15)

Rev.02/2008

FRANCE : Telefon 0033 (0)235672680 - Telefax 02 35 67 01 64 e-mail: contact@smpr.com – Web: www.smpr.com
GERMANY : Telefon 0049 (0)7243 7686-10 - Telefax 07243 7686 - 29 e-mail: info@myteam-messtechnik.de
Web: www.myteam-messtechnik.de

Rectifil Modular und Ati Qualiflex sind eingetragenen Marken von SMPR CONTROLE

Anwendungsbeispiel mit
Kreuzmessschlitten PR7720

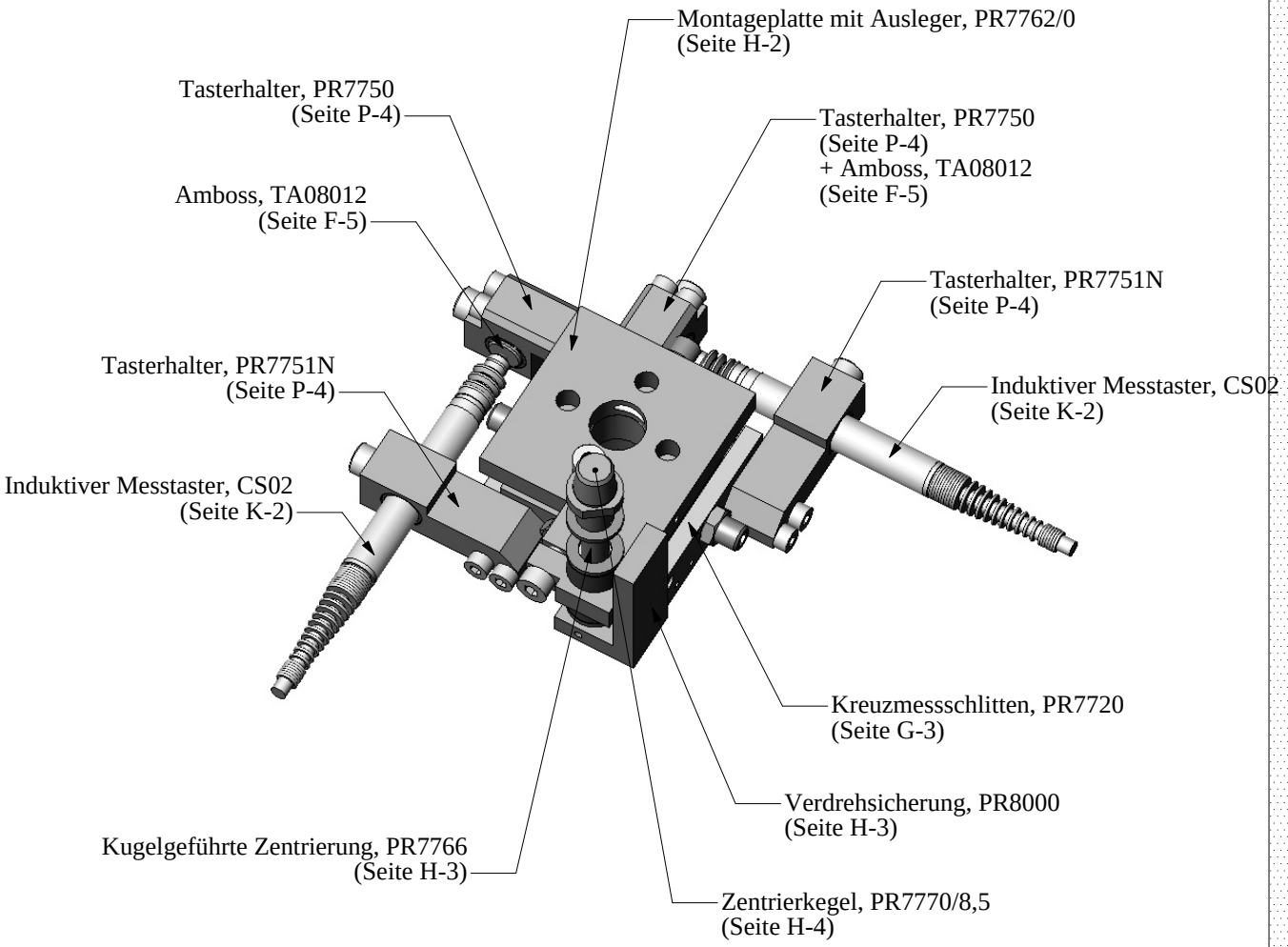

FRANCE : Telefon 0033 (0)235672680 - Telefax 02 35 67 01 64 e-mail: contact@smpr.com – Web: www.smpr.com
GERMANY : Telefon 0049 (0)7243 7686-10 - Telefax 07243 7686 - 29 e-mail: info@myteam-messtechnik.de
Web: www.myteam-messtechnik.de

Rectifil Modular und Ati Qualiflex sind eingetragenen Marken von SMPR CONTROLE