Blockmesselemente

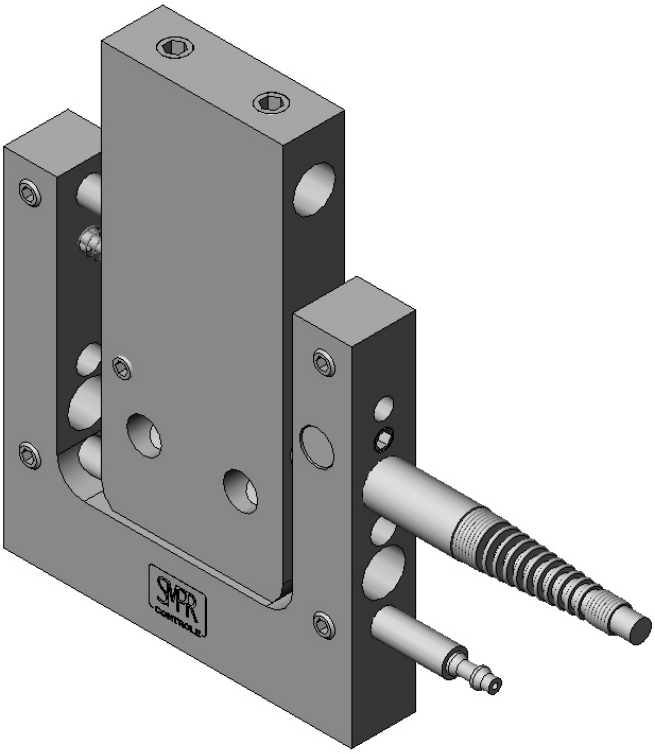

Rev.02/2008

FRANCE : Telefon 0033 (0)235672680 - Telefax 02 35 67 01 64 e-mail: contact@smpr.com – Web: www.smpr.com
GERMANY : Telefon 0049 (0)7243 7686-10 - Telefax 07243 7686 - 29 e-mail: info@myteam-messtechnik.de
Web: www.myteam-messtechnik.de

Rectifil Modular und Ati Qualiflex sind eingetragenen Marken von SMPR CONTROLE

Blockmesselemente

Inhaltsverzeichnis 1/1

Seite E3

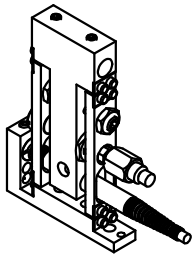

BML30

Seite E4

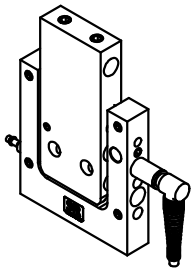

BM50-05

Seite E5

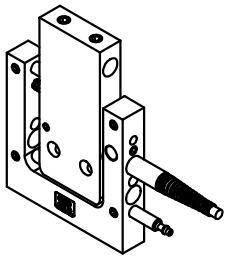

BM50-10

Seite E6

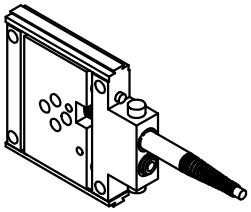

BM100-05

Seite E7

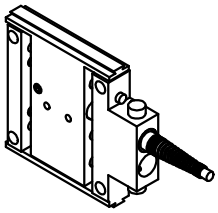

BM100-10

Seite E8

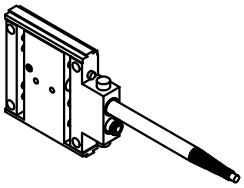

BM100-10/4
BM100-10/5

Seite E9

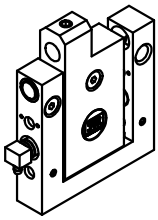

FP1500 - FP1501
FP1510

Seite E10

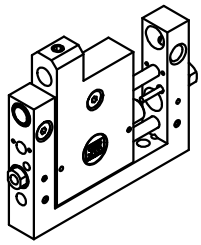

FP1520

Seite E96-E99

Anwendungs-
beispiele

Rev.02/2008

FRANCE : Telefon 0033 (0)235672680 - Telefax 02 35 67 01 64 e-mail: contact@smpr.com – Web: www.smpr.com
GERMANY : Telefon 0049 (0)7243 7686-10 - Telefax 07243 7686 - 29 e-mail: info@myteam-messtechnik.de
Web: www.myteam-messtechnik.de

Rectifil Modular und Ati Qualiflex sind eingetragenen Marken von SMPR CONTROLE

Blockmesselemente

Die Messmodule mit integrierter Abhebung vereinfachen den Aufbau von Messkonzepten in der Mehrstellenmesstechnikvorrichtung.
Die Konstruktion der Module erlaubt die differentielle Erfassung von Längenänderungen (z.B. Außendurchmessern) mit nur einem elektronischen Taster.
Die richtige Messkraft wird über einstellbare Messkraftfedern erreicht entsprechend dem Zweck und der Funktion in der Vorrichtung.
Die Abhebung der beweglichen Elemente gewährleisten pneumatische Mikrozylinder die in die Modulkörper integriert sind.
Speziell für den industriellen Einsatz entwickelt, verwenden die Module nichtkorrosive Materialien und vereinen fortschrittliche Techniken, die Präzision und Zuverlässigkeit der Messung garantieren.

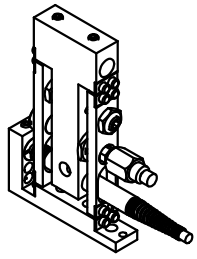

BML30 :

- Verstellung mittels Federparallelogramm
- Gesamthub +/- 2.5mm
- Messkraft : 50 bis 300 gr
- Wiederholbarkeit : 0,5 µm
- Option : Einbaumesstaster integrierbar
- Option : Pneumatische Abhebung

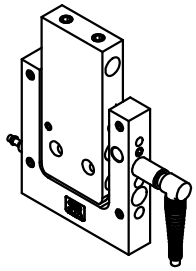

BM50 :

- Eine Kugelführung und eine Verdrehsicherung
- Gesamthub 5mm und 10mm
- Messkraft : 30 bis 250 gr
- Wiederholbarkeit : 0,5 µm
- Option : Einbaumesstaster integrierbar
- Option : Pneumatische Abhebung

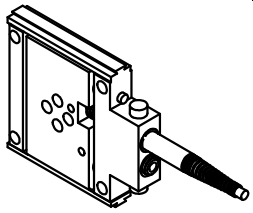

BM100 :

- Zwei Kugelführungen für hohe Steifigkeit
- Gesamthub 5mm und 10mm
- Messkraft : 40 bis 200 gr
- Wiederholbarkeit : 0,5 µm
- Montage von zwei Modulen als Kreuzschlitten mit Sonderschrauben BMV (Seite F-8)
- Option : Einbaumesstaster integrierbar
- Option : Pneumatische Abhebung

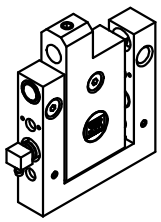

FP1500 :

- Zwei Kugelführungen für hohe Steifigkeit
- Gesamthübe 6mm, 10mm und 20mm
- Tragrahmen aus Stahl
- Messkraft : 100 bis 220 gr
- Wiederholbarkeit : 0,5 µm
- Option : Pneumatische Abhebung

FRANCE : Telefon 0033 (0)235672680 - Telefax 02 35 67 01 64 e-mail: contact@smpr.com – Web: www.smpr.com
GERMANY : Telefon 0049 (0)7243 7686-10 - Telefax 07243 7686 - 29 e-mail: info@myteam-messtechnik.de
Web: www.myteam-messtechnik.de

Rectifil Modular und Ati Qualiflex sind eingetragenen Marken von SMPR CONTROLE

Blockmesselemente

Blockmesselement mit Blattfeder
Messhub : ±2 mm und Gesamthub : 5 mm

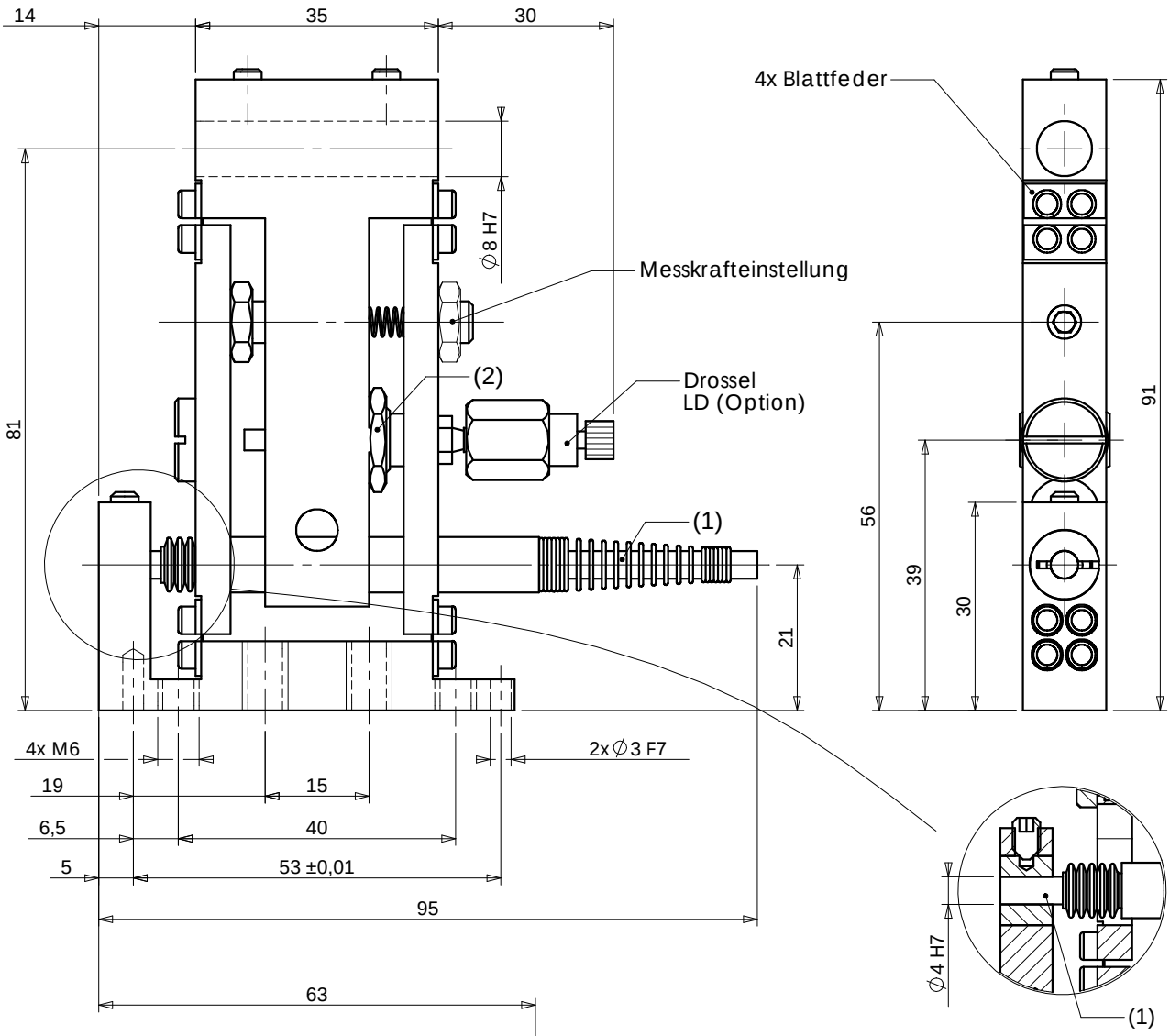

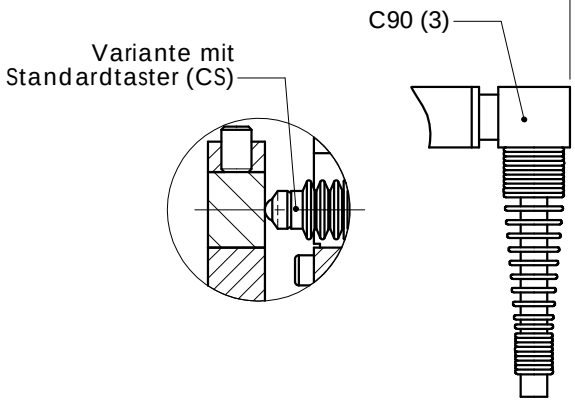

(1) Integrierter Induktivmesstaster
(ohne Kugelführung)
(2) Pneumatische Abhebung (Ref. : VERIN-30, Seite F-13)
Anschlussschlauch (2,7x4)
(3) Abgewinkelter Tasterausgang
ref. : C90 (Option)

Bezeichnung	Referenz
Blockmesselement	**BML30**
Blockmesselement mit Taster	**BML30-1-CS**
Blockmesselement mit pneum. Abhebung	**BML30-2**
Blockmesselement mit Taster und pneum. Abhebung	**BML30-3-CS**
Option mit abgewinkeltem Taster	**C90**
Option pneum. Drossel	**LD**

Rev.02/2008

FRANCE : Telefon 0033 (0)235672680 - Telefax 02 35 67 01 64 e-mail: contact@smpr.com – Web: www.smpr.com
GERMANY : Telefon 0049 (0)7243 7686-10 - Telefax 07243 7686 - 29 e-mail: info@myteam-messtechnik.de
Web: www.myteam-messtechnik.de

Rectifil Modular und Ati Qualiflex sind eingetragenen Marken von SMPR CONTROLE

Blockmesselemente

Blockmesselement innen/außen
Messhub : ±2 mm und Gesamthub : 5 mm

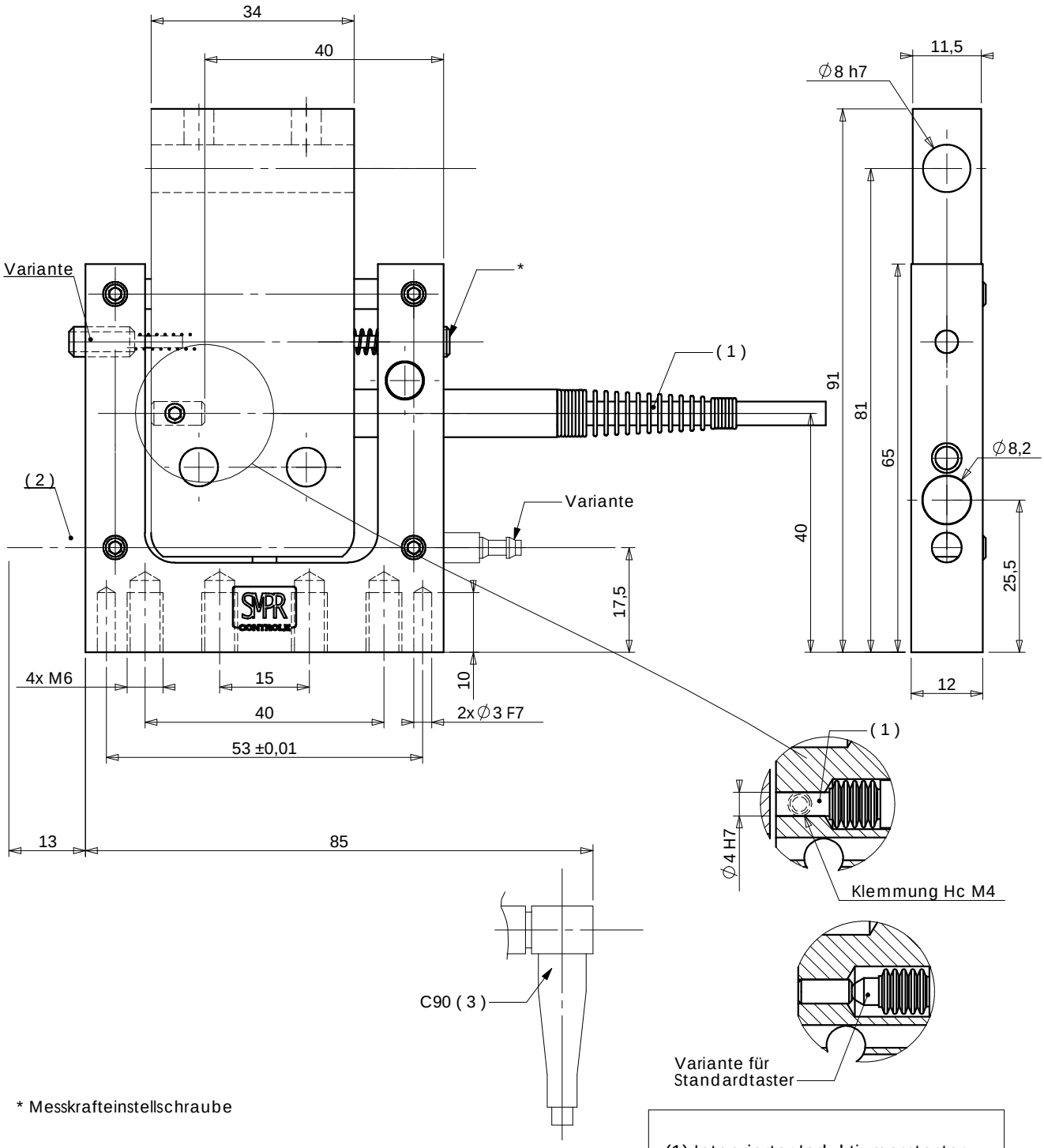

* Messkrafteinstellschraube

Bezeichnung	Referenz
Blockmesselement	**BM50-05**
Blockmesselement mit Taster	**BM50-05-1-CS**
Blockmesselement mit pneum. Abhebung	**BM50-05-2**
Blockmesselement mit Taster und pneum. Abhebung	**BM50-05-3-CS**
Option mit abgewinkeltem Taster	**C90**

(1) Integrierter Induktivmesstaster (ohne Kugelführung)
(2) Pneumatische Abhebung (Réf. : VERIN-5005, Seite F-13) Anschlussschlauch (2,7x4)
(3) Abgewinkelter Tasterausgang ref. : C90 (Option)

Rev.05/2008

FRANCE : Telefon 0033 (0)235672680 - Telefax 02 35 67 01 64 e-mail: contact@smpr.com – Web: www.smpr.com
GERMANY : Telefon 0049 (0)7243 7686-10 - Telefax 07243 7686 - 29 e-mail: info@myteam-messtechnik.de
Web: www.myteam-messtechnik.de

Rectifil Modular und Ati Qualiflex sind eingetragenen Marken von SMPR CONTROLE

Blockmesselemente

Blockmesselement innen/außen
mit Einbautaster Messhub : ± 2mm und Gesamthub : 10 mm
mit Taster CS10 Messhub : ± 5mm und Gesamthub : 10 mm

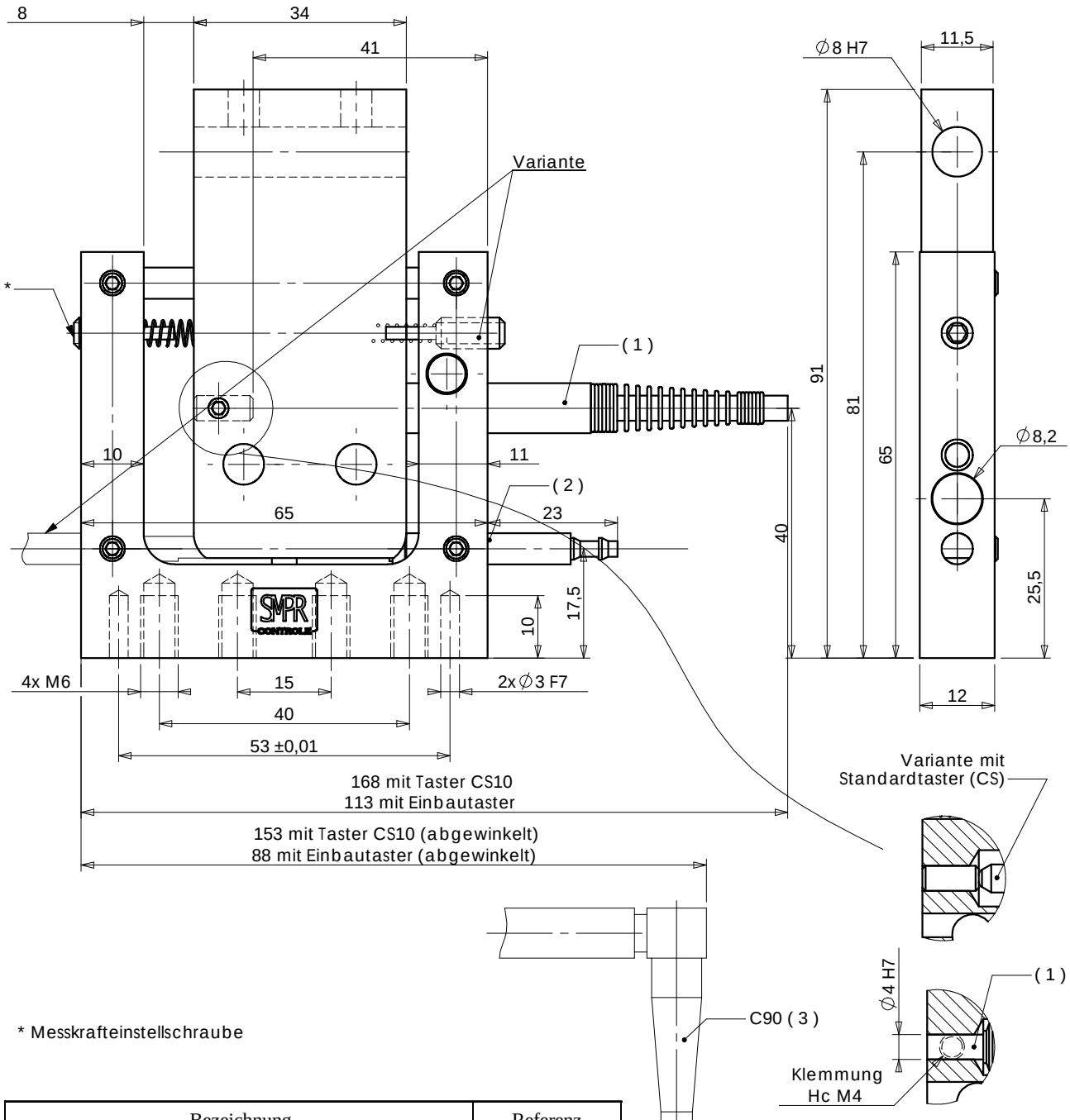

* Messkrafteinstellschraube

Bezeichnung	Referenz
Blockmesselement	**BM50-10**
Blockmesselement mit Taster ±2	**BM50-10-1-CS**
Blockmesselement mit pneum. Abhebung	**BM50-10-2**
Blockmesselement mit Taster ±2 und pneum. Abhebung	**BM50-10-3-CS**
Blockmesselement mit Taster CS10	**BM50-10-4-CS**
Blockmesselement mit Taster CS10 und pneum. Abhebung	**BM50-10-5-CS**
Option pneum. Drossel	**C90**

(1) Integrierter Induktivmesstaster
oder Ref. : CS10
(2) Pneumatische Abhebung
(Ref. : VERIN-5010, Seite F-13)
Anschlussschlauch (2,7x4)
(3) Abgewinkelter Tasterausgang
Ref. : C90 (Option)

Rev.05/2008

FRANCE : Telefon 0033 (0)235672680 - Telefax 02 35 67 01 64 e-mail: contact@smpr.com – Web: www.smpr.com
GERMANY : Telefon 0049 (0)7243 7686-10 - Telefax 07243 7686 - 29 e-mail: info@myteam-messtechnik.de
Web: www.myteam-messtechnik.de

Rectifil Modular und Ati Qualiflex sind eingetragenen Marken von SMPR CONTROLE

Blockmesselemente

Blockmesselement innen/außen
Messhub : ± 2mm und Gesamthub : 5mm

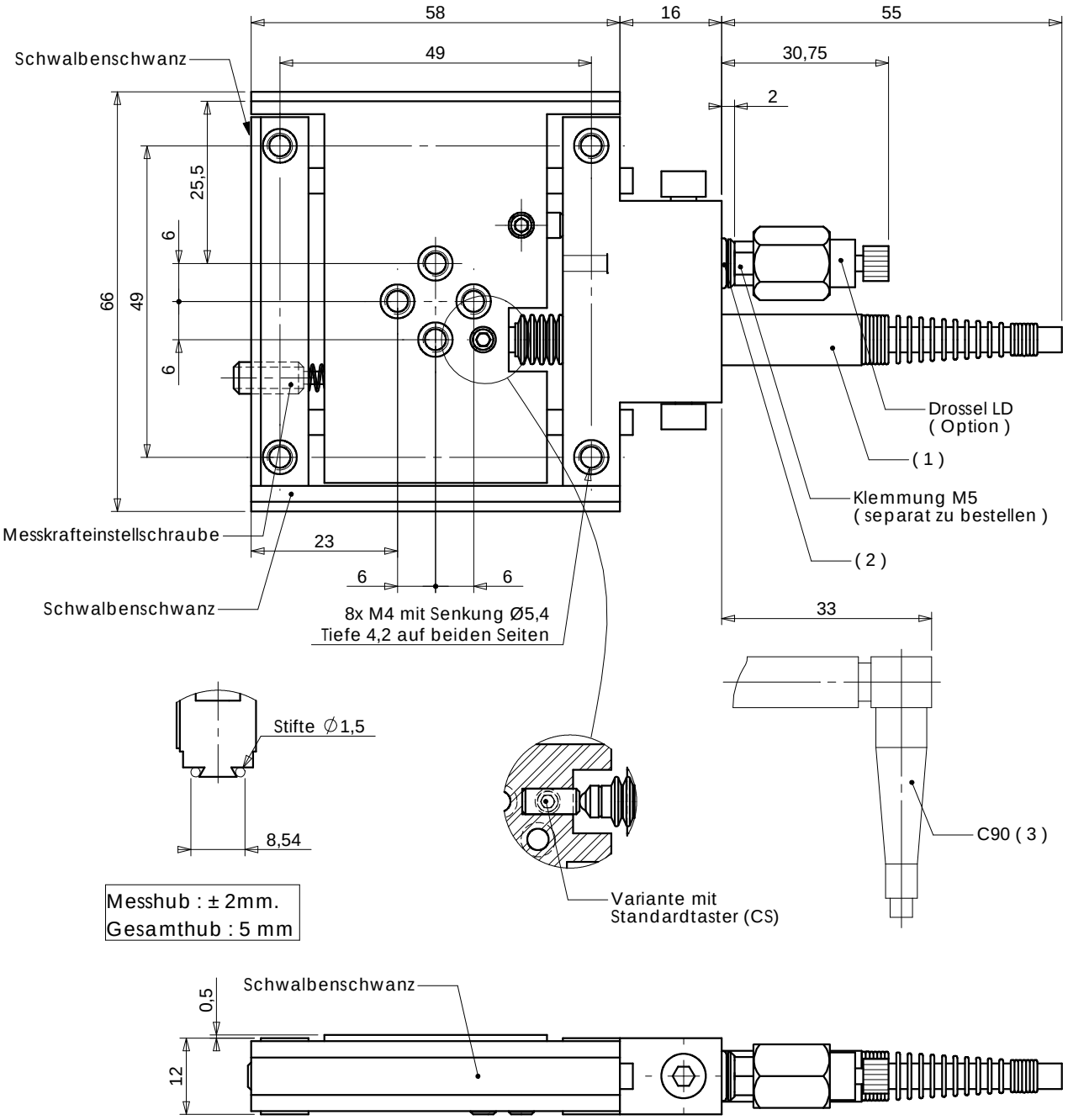

Messhub : ± 2mm.
Gesamthub : 5 mm

(1) Integrierter Induktivmesstaster
(ohne Kugelführung)
(2) Pneumatische Abhebung
Anschlussschlauch M5
(3) Abgewinkeltem Tasterausgang
Ref. : C90 (Option)

Bezeichnung	Referenz
Blockmesselement	**BM100-05**
Blockmesselement mit Taster	**BM100-05-1-CS**
Blockmesselement mit pneum. Abhebung	**BM100-05-2**
Blockmesselement mit Taster und pneum. Abhebung	**BM100-05-3-CS**
Option mit abgewinkelterm Taster	**C90**
Option pneum. Drossel	**LD**

Rev.05/2008

FRANCE : Telefon 0033 (0)235672680 - Telefax 02 35 67 01 64 e-mail: contact@smpr.com – Web: www.smpr.com
GERMANY : Telefon 0049 (0)7243 7686-10 - Telefax 07243 7686 - 29 e-mail: info@myteam-messtechnik.de
Web: www.myteam-messtechnik.de

Rectifil Modular und Ati Qualiflex sind eingetragenen Marken von SMPR CONTROLE

Blockmesselemente

Blockmesselement innen/außen
Messhub : ± 2mm und Gesamthub : 10mm

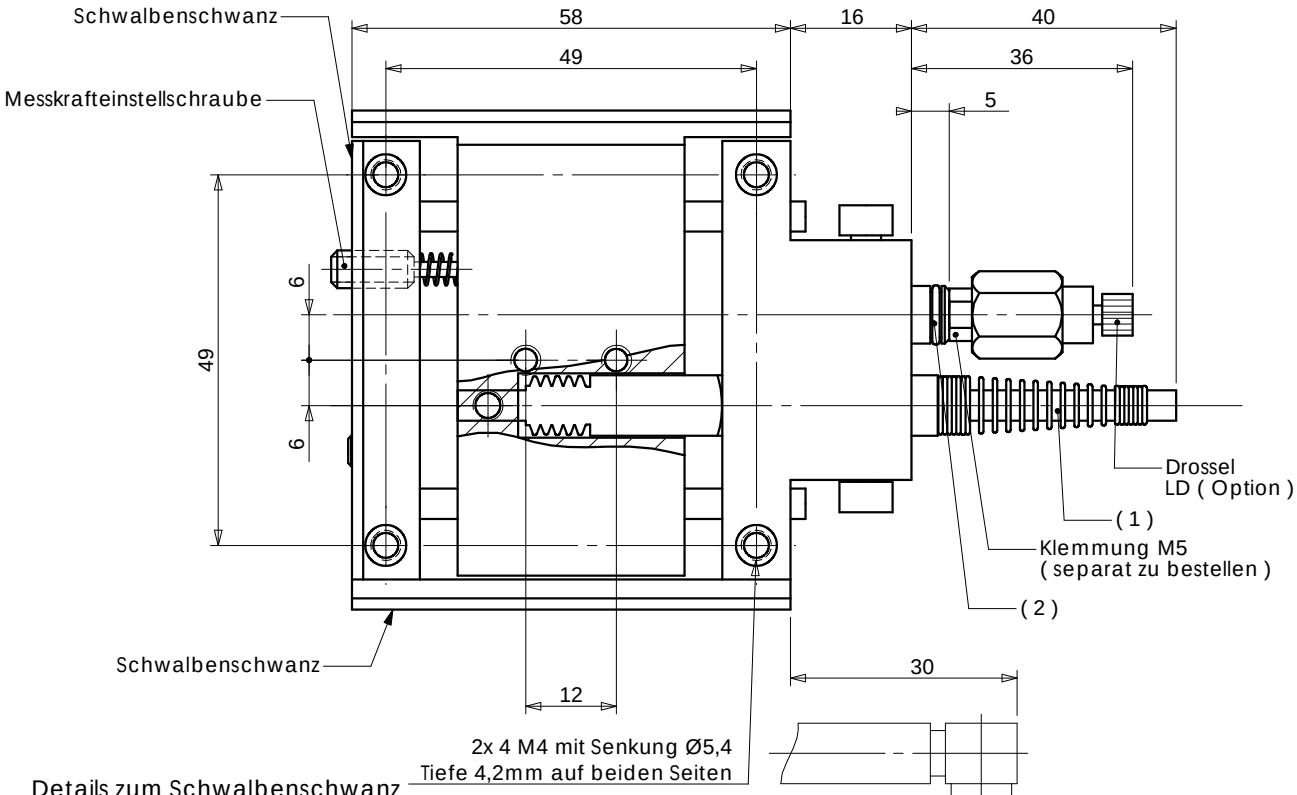

Details zum Schwalbenschwanz
Maßstab : 2/1

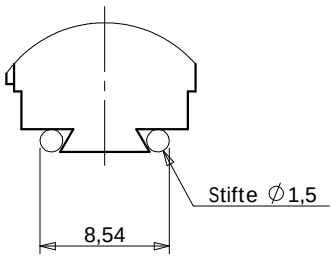

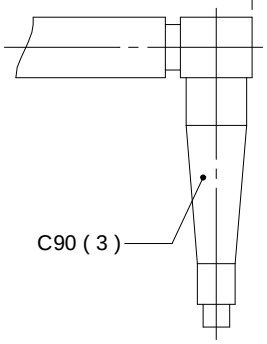

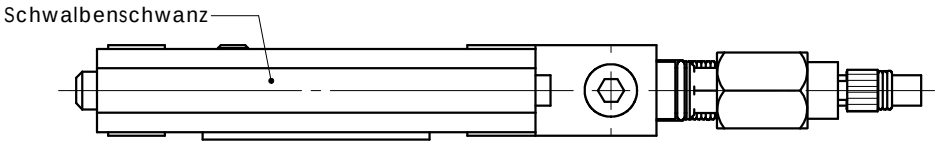

Bezeichnung	Referenz
Blockmesselement	**BM100-10**
Blockmesselement mit Taster ±2	**BM100-10-1-CS**
Blockmesselement mit pneum. Abhebung	**BM100-10-2**
Blockmesselement mit Taster ±2 und pneum. Abhebung	**BM100-10-3-CS**
Option mit abgewinkelterm Taster	**C90**
Option pneum. Drossel	**LD**

(1) Integrierter Induktivmesstaster (ohne Kugelführung)
(2) Pneumatische Abhebung Anschlussschlauch M5
(3) Abgewinkeltem Tasterausgang Ref. : C90 (Option)

Rev.05/2008

FRANCE : Telefon 0033 (0)235672680 - Telefax 02 35 67 01 64 e-mail: contact@smpr.com – Web: www.smpr.com
GERMANY : Telefon 0049 (0)7243 7686-10 - Telefax 07243 7686 - 29 e-mail: info@myteam-messtechnik.de
Web: www.myteam-messtechnik.de

Rectifil Modular und Ati Qualiflex sind eingetragenen Marken von SMPR CONTROLE

Blockmesselemente

Blockmesselement innen/außen
Messhub : ± 2mm und Gesamthub : 5mm

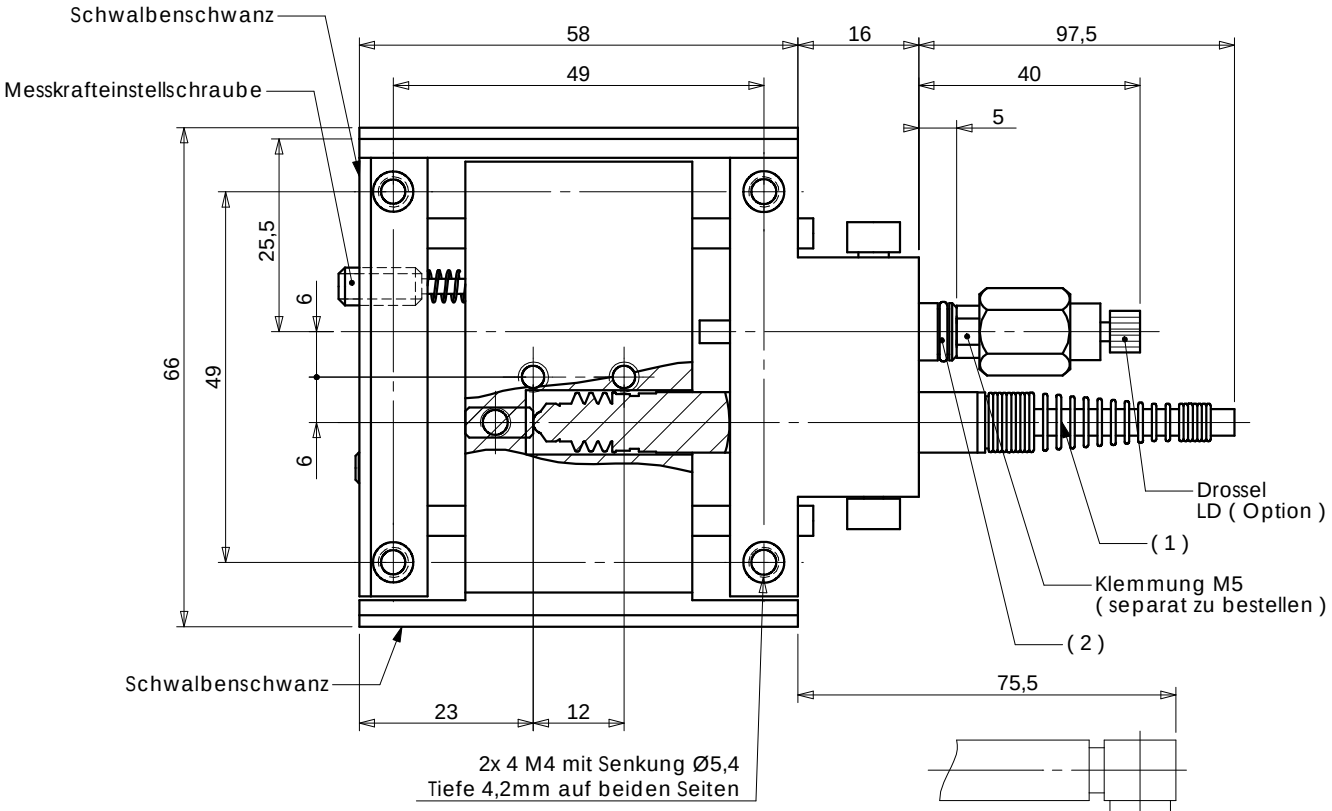

Details zum Schwalbenschwanz
Maßstab : 2/1

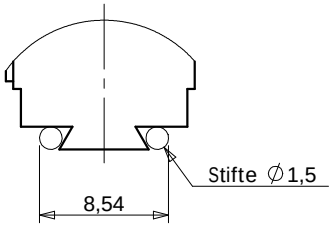

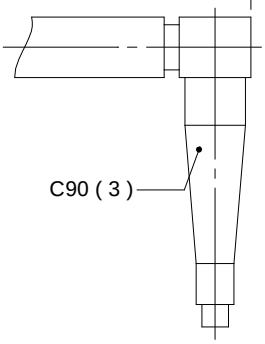

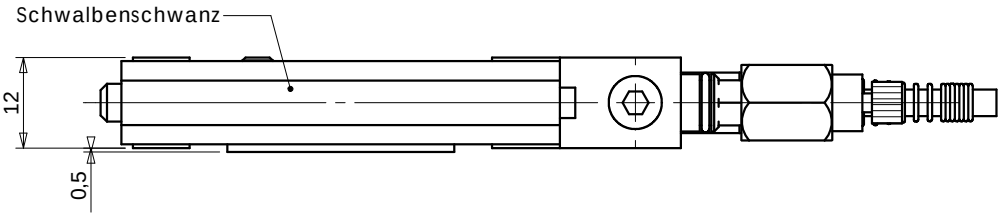

Bezeichnung	Referenz
Blockmesselement	**BM100-10**
Blockmesselement mit Taster ±2	**BM100-10-4-CS**
Blockmesselement mit pneum. Abhebung	**BM100-10-2**
Blockmesselement mit Taster ±2 und pneum. Abhebung	**BM100-10-5-CS**
Option mit abgewinkelterm Taster	**C90**
Option pneum. Drossel	**LD**

(1) Integrierter Induktivmesstaster
Ref. : CS10
(2) Pneumatische Abhebung
Anschlussschlauch M5
(3) Abgewinkeltem Tasterausgang
Ref. : C90 (Option)

Rev.05/2008

FRANCE : Telefon 0033 (0)235672680 - Telefax 02 35 67 01 64 e-mail: contact@smpr.com – Web: www.smpr.com
GERMANY : Telefon 0049 (0)7243 7686-10 - Telefax 07243 7686 - 29 e-mail: info@myteam-messtechnik.de
Web: www.myteam-messtechnik.de

Rectifil Modular und Ati Qualiflex sind eingetragenen Marken von SMPR CONTROLE

Blockmesselement FP1500 mit pneumatischer Abhebung mit zwei Kugelkäfigführungen

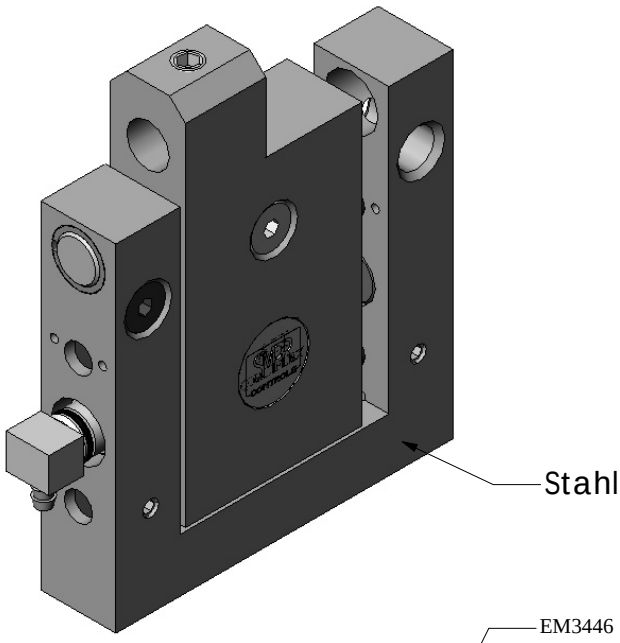

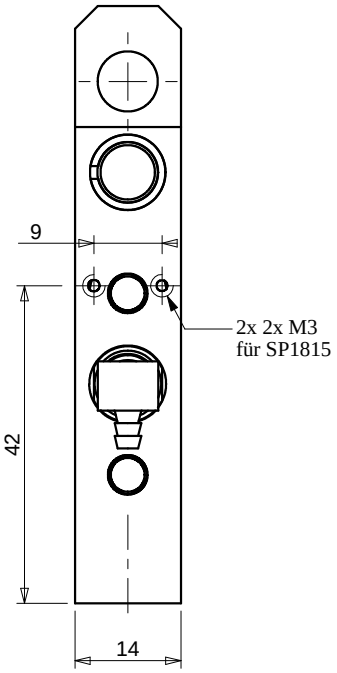

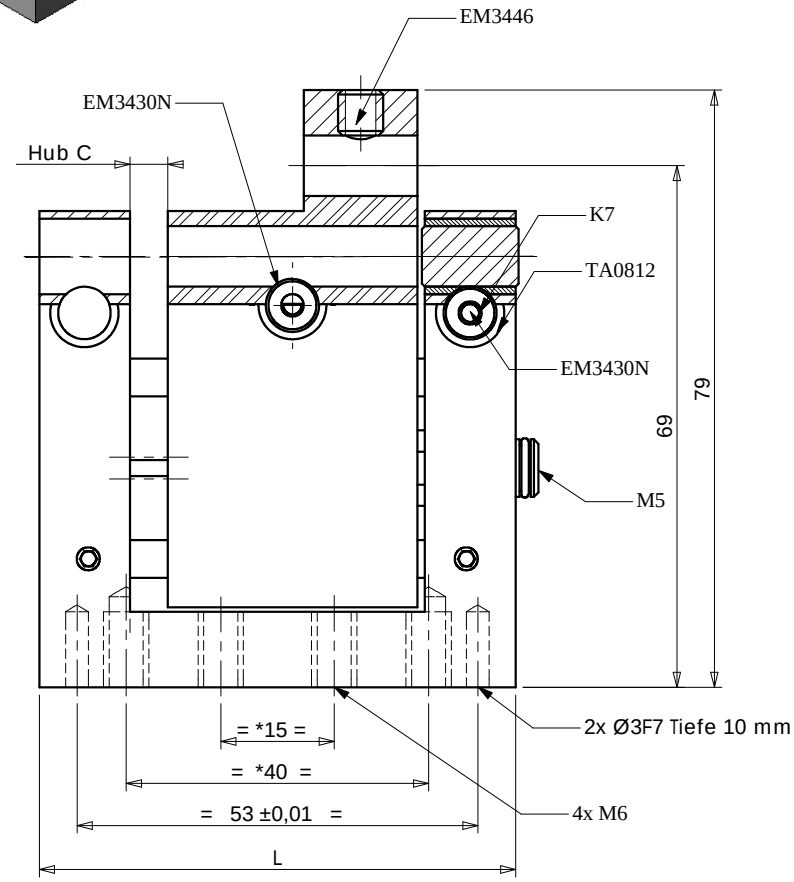

Ref.:	Hub C	L
FP1500	6	63
FP1501	6	63
FP1510	10	67

(ohne pneum. Abhebung)

* : Bitte verwenden Sie nur zwei der Gewinde zur Befestigung und ggf. zwei Passstiftbohrungen.

Rev.05/2008

FRANCE : Telefon 0033 (0)235672680 - Telefax 02 35 67 01 64 e-mail: contact@smpr.com – Web: www.smpr.com
GERMANY : Telefon 0049 (0)7243 7686-10 - Telefax 07243 7686 - 29 e-mail: info@myteam-messtechnik.de
Web: www.myteam-messtechnik.de

Rectifil Modular und Ati Qualiflex sind eingetragenen Marken von SMPR CONTROLE

Blockmesselement FP1520 mit pneumatischer Abhebung mit zwei Kugelkäfigführungen

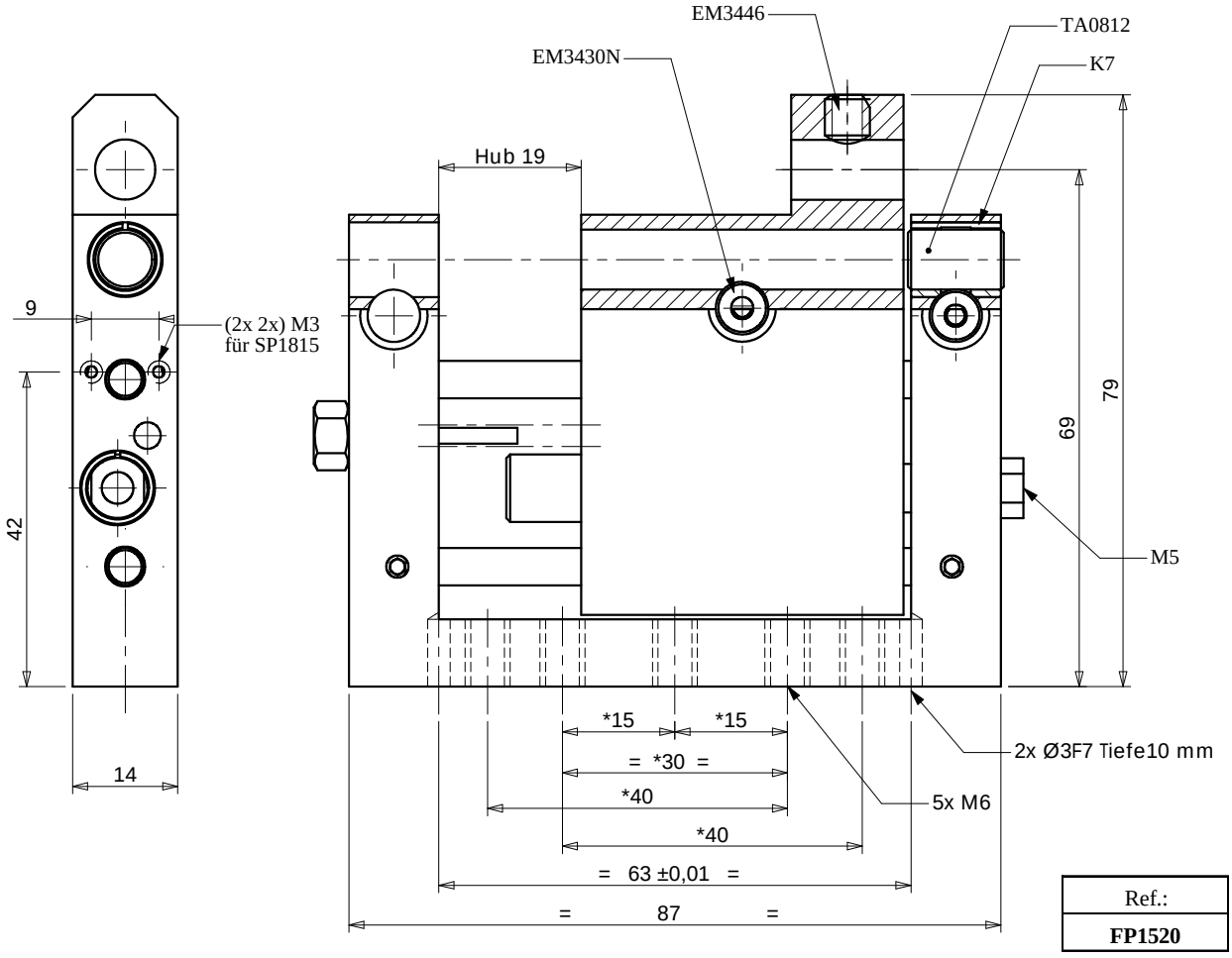

* : Bitte verwenden Sie nur zwei der Gewinde zur Befestigung und ggf. zwei Passstiftbohrungen.

Rev.05/2008

Rectifil Modular und Ati Qualiflex sind eingetragenen Marken von SMPR CONTROLE

Anwendungsbeispiel mit Blockmesselement BML30 (Innenmessung)

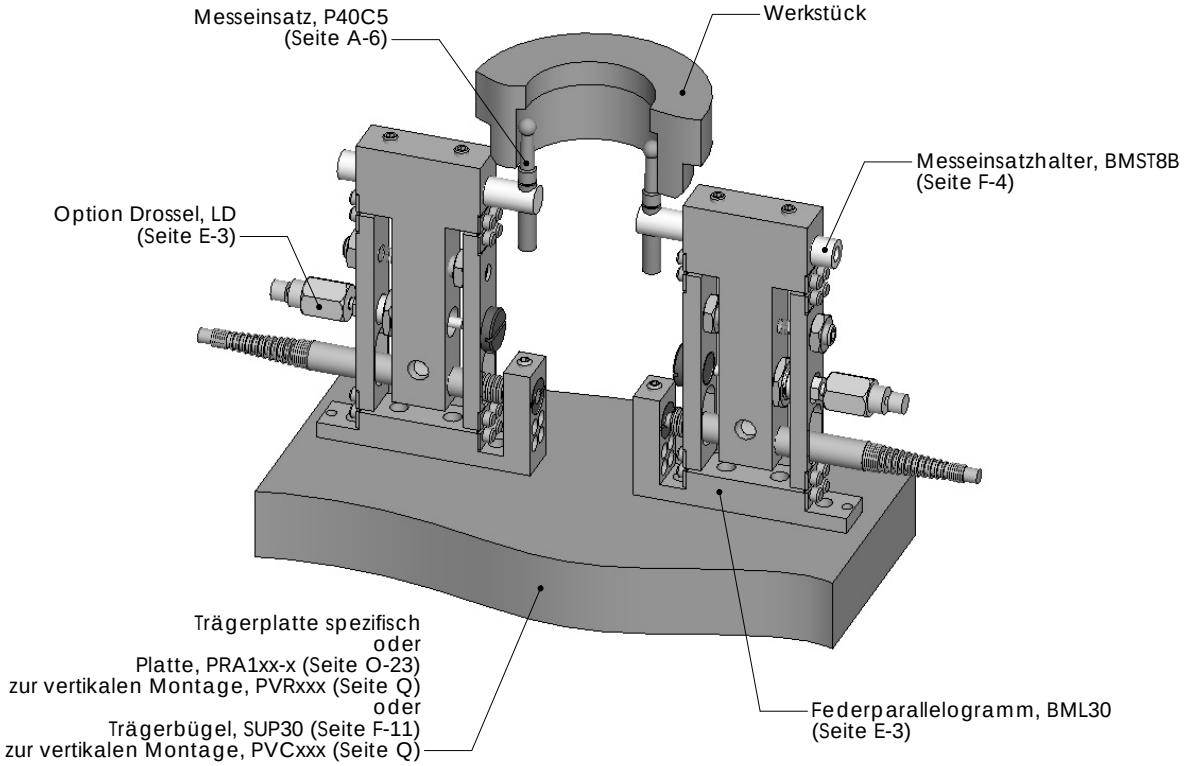

Anwendungsbeispiel mit Blockmesselement BML30 (Außenmessung)

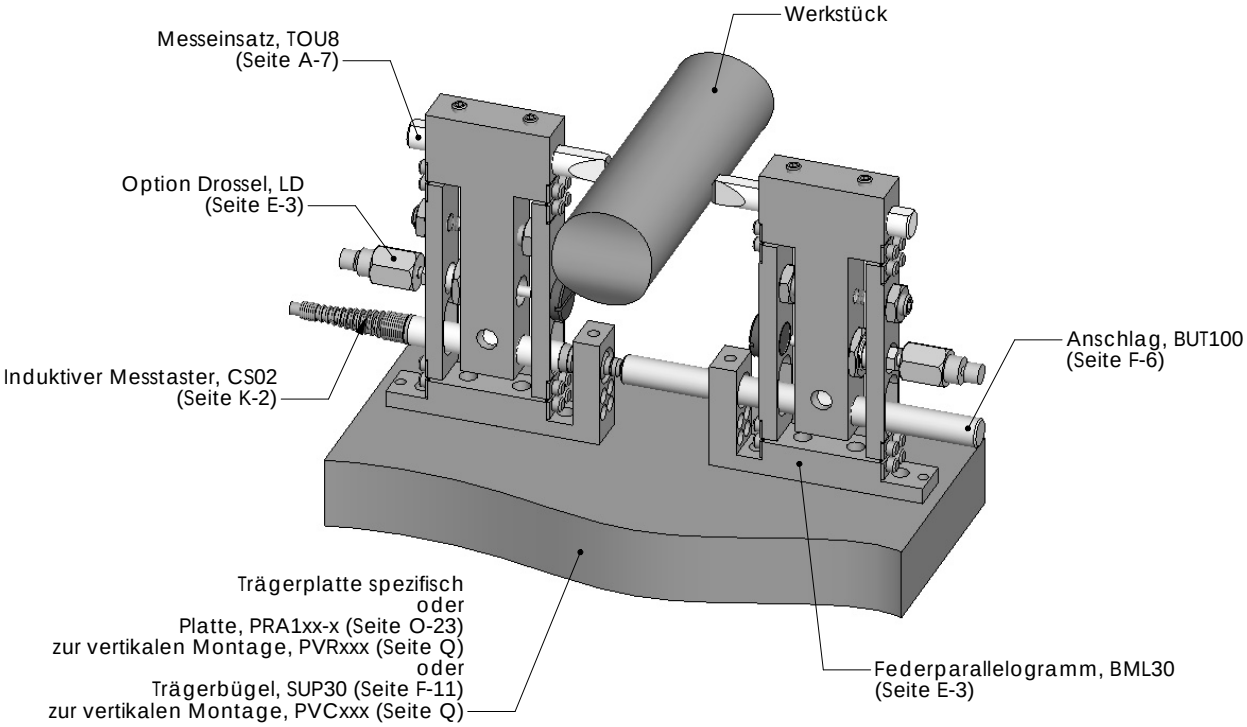

FRANCE : Telefon 0033 (0)235672680 - Telefax 02 35 67 01 64 e-mail: contact@smpr.com – Web: www.smpr.com
GERMANY : Telefon 0049 (0)7243 7686-10 - Telefax 07243 7686 - 29 e-mail: info@myteam-messtechnik.de
Web: www.myteam-messtechnik.de

Rectifil Modular und Ati Qualiflex sind eingetragenen Marken von SMPR CONTROLE

Anwendungsbeispiel mit Blockmesselement BM50-05 (Außenmessung)

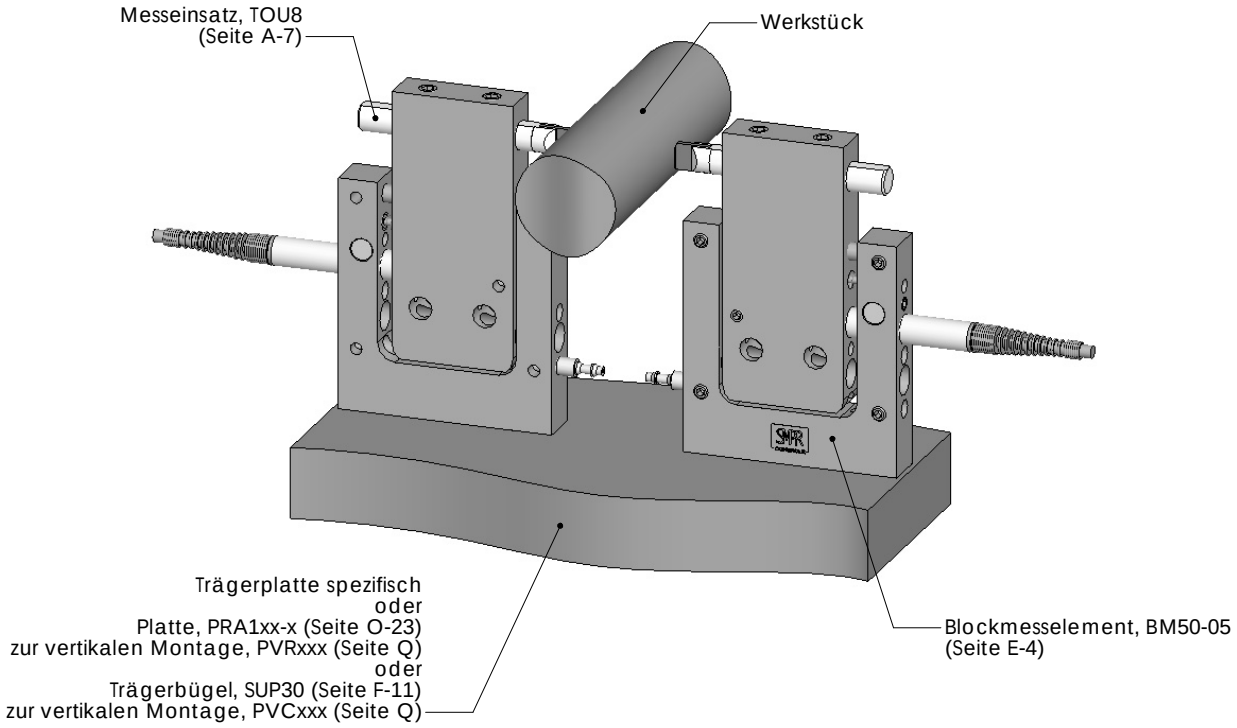

Anwendungsbeispiel mit Blockmesselement BM50-05 (Innenmessung und Positionsmessung)

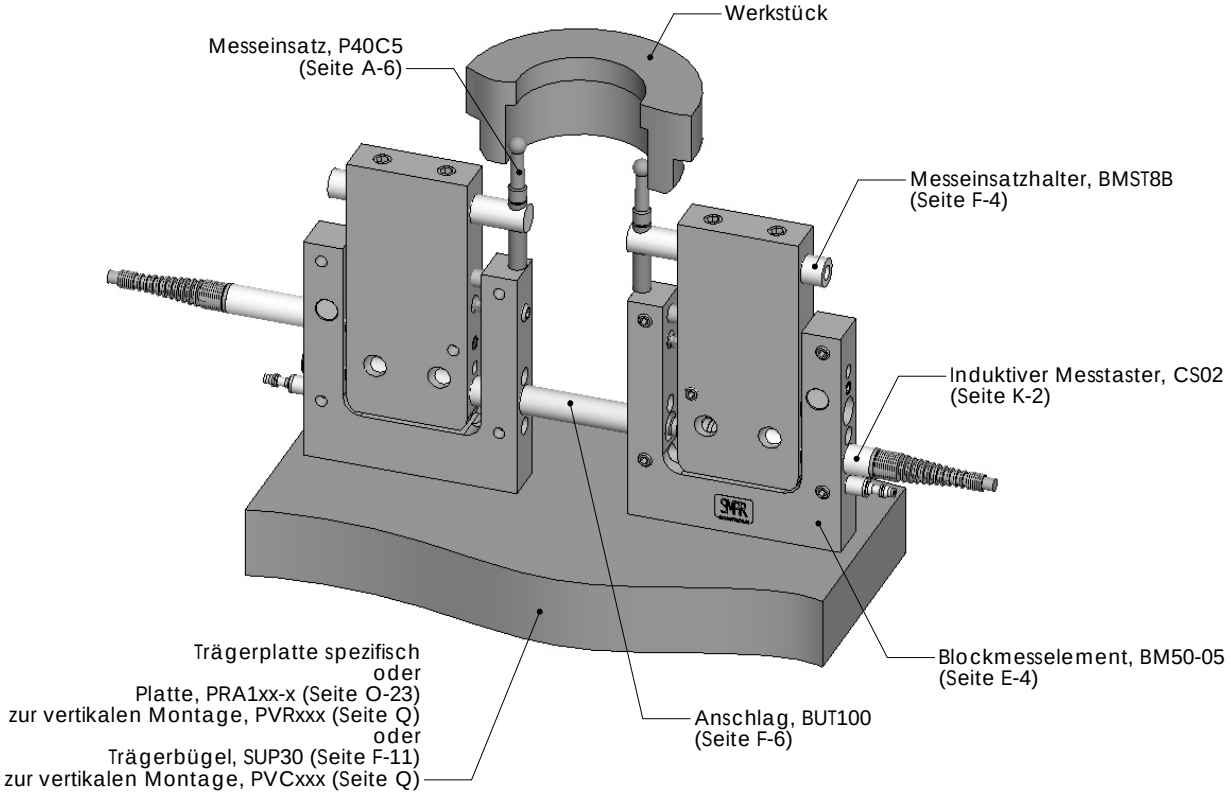

Rev.05/2008

Blockmesselemente

Anwendungsbeispiel mit Blockmesselement BM100-05

(Außenmessung) **(Innenmessung)**

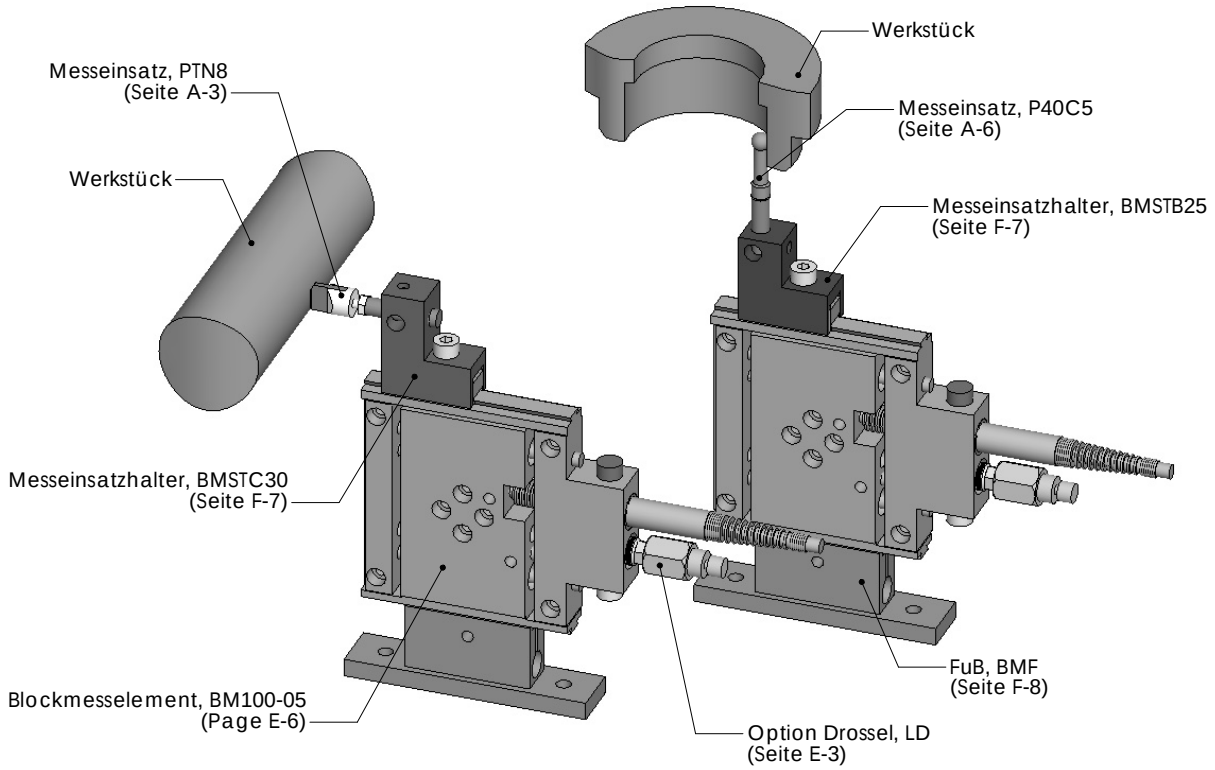

Anwendungsbeispiel mit Blockmesselement BM100-05

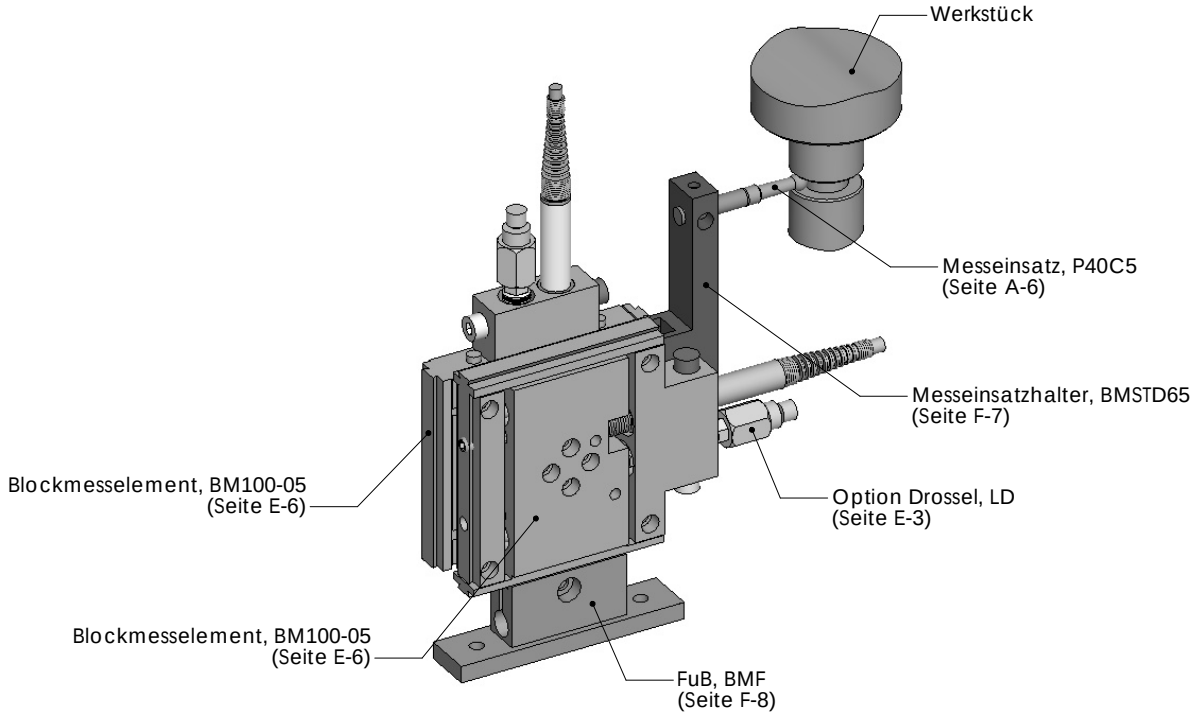

Rev.02/2008

FRANCE : Telefon 0033 (0)235672680 - Telefax 02 35 67 01 64 e-mail: contact@smpr.com – Web: www.smpr.com
GERMANY : Telefon 0049 (0)7243 7686-10 - Telefax 07243 7686 - 29 e-mail: info@myteam-messtechnik.de
Web: www.myteam-messtechnik.de

Rectifil Modular und Ati Qualiflex sind eingetragenen Marken von SMPR CONTROLE

Anwendungsbeispiel mit
Blockmesselement FP1500
(Innenmessung)

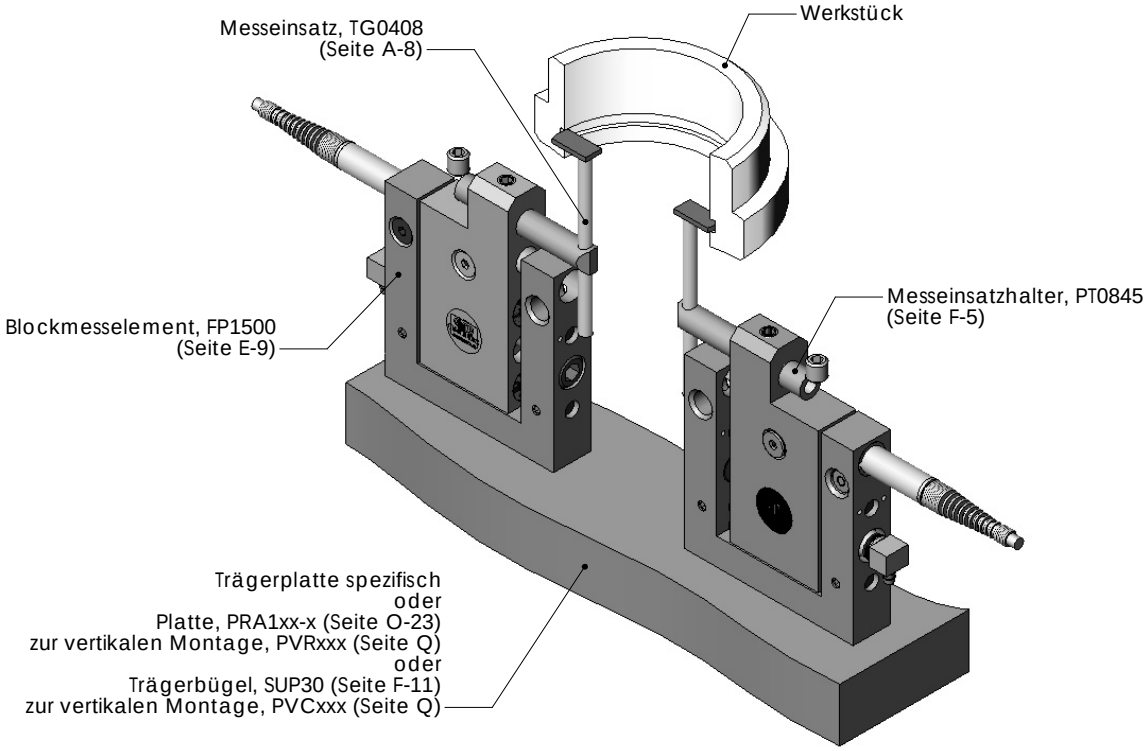

Rev.02/2008

FRANCE : Telefon 0033 (0)235672680 - Telefax 02 35 67 01 64 e-mail: contact@smpr.com – Web: www.smpr.com
GERMANY : Telefon 0049 (0)7243 7686-10 - Telefax 07243 7686 - 29 e-mail: info@myteam-messtechnik.de
Web: www.myteam-messtechnik.de

Rectifil Modular und Ati Qualiflex sind eingetragenen Marken von SMPR CONTROLE